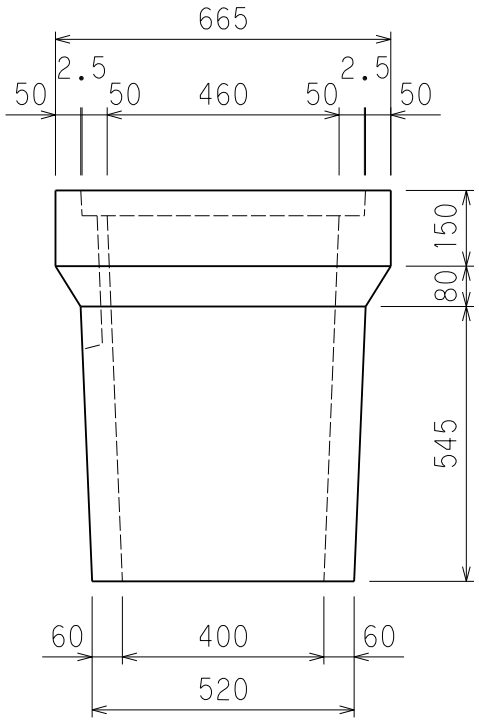


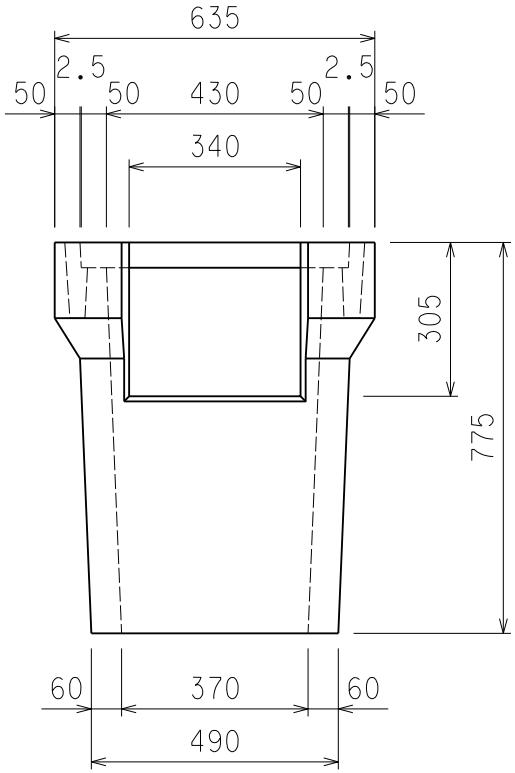


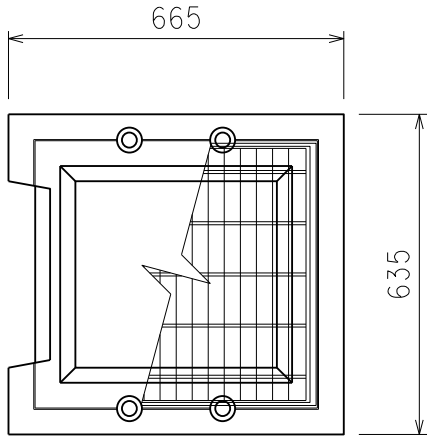


| | | | |
|---|---|---|---|
| 図名 | グレーチング付雨水桝（T－6） | | |
| 尺度 | 1／15 | 参考重量 | 233 kg |
| 小倉セメント製品工業株式会社 | | | |