断面図

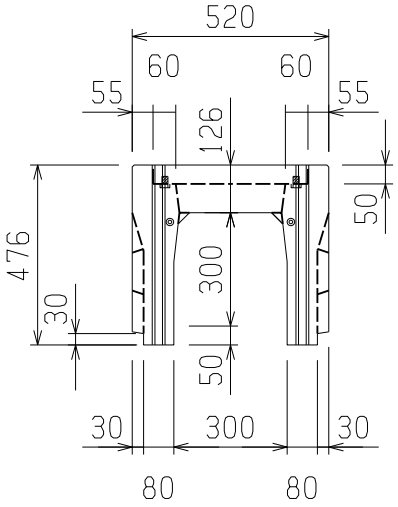

L＝2000

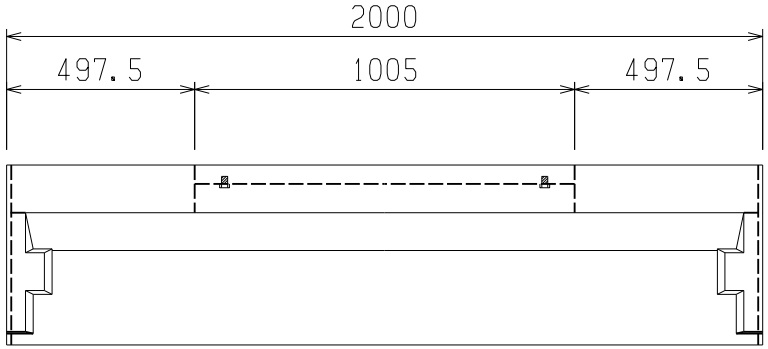

L＝1000

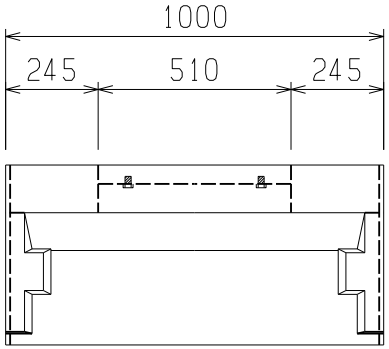

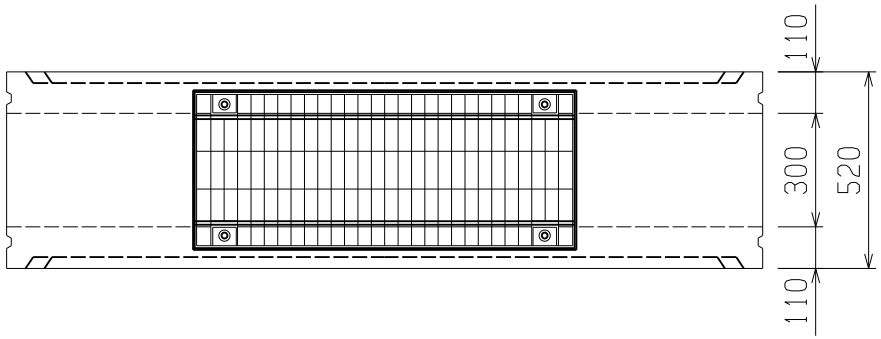

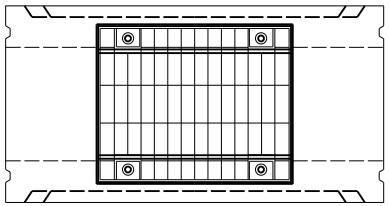

L＝2000　：　516kg
L＝1000　：　259kg

図名	KNS側溝　C　300×300		
尺度	1／20	参考重量	---
小倉セメント製品工業株式会社			