断面図

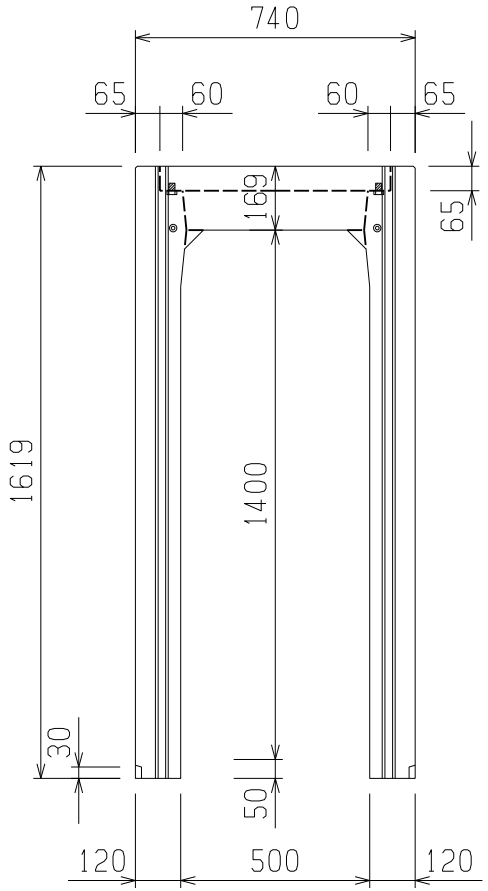

L＝2000

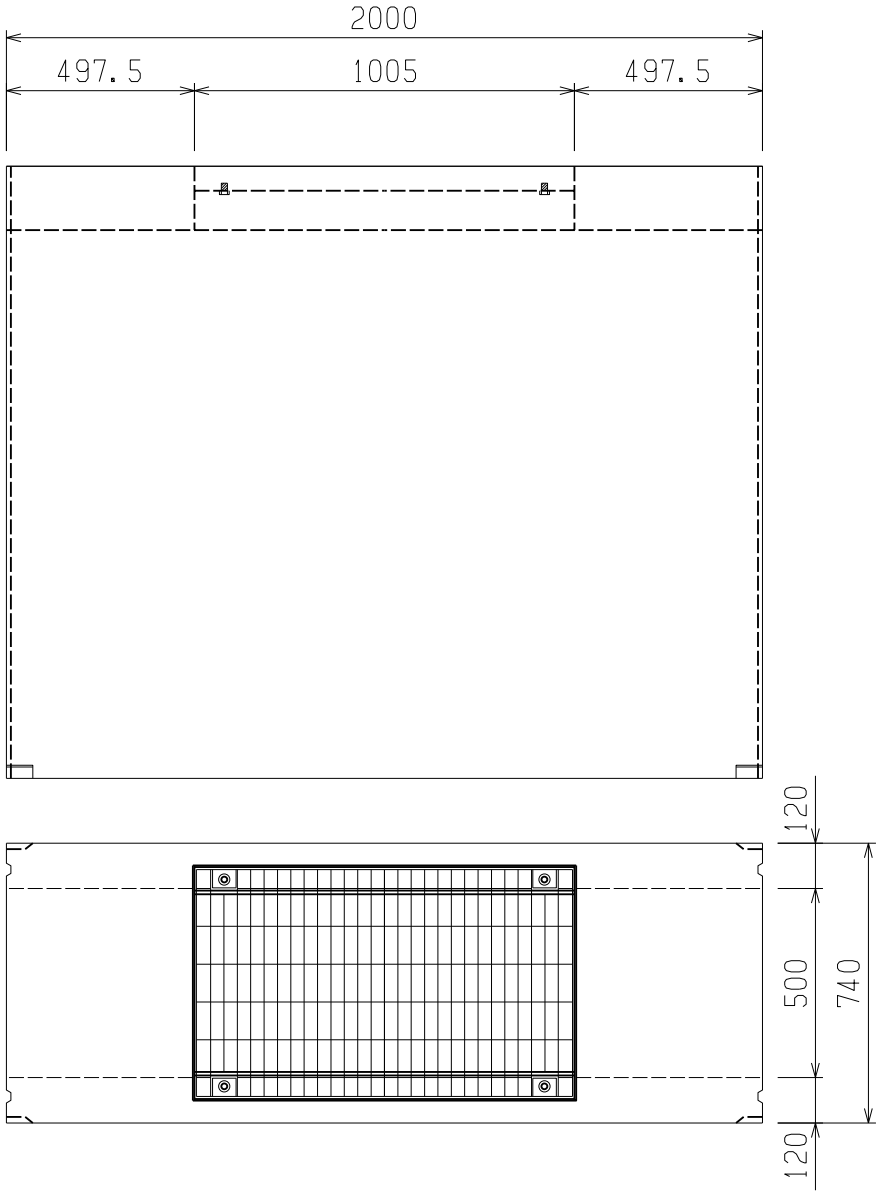

L＝2000　：2077kg
L＝1000　：　---kg

図名	KNS側溝　C　500×1400		
尺度	1/20	参考重量	---
小倉セメント製品工業株式会社			