断面図

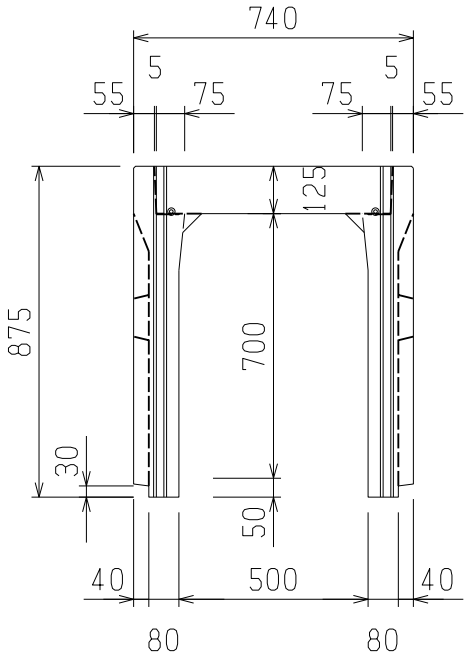

L＝2000

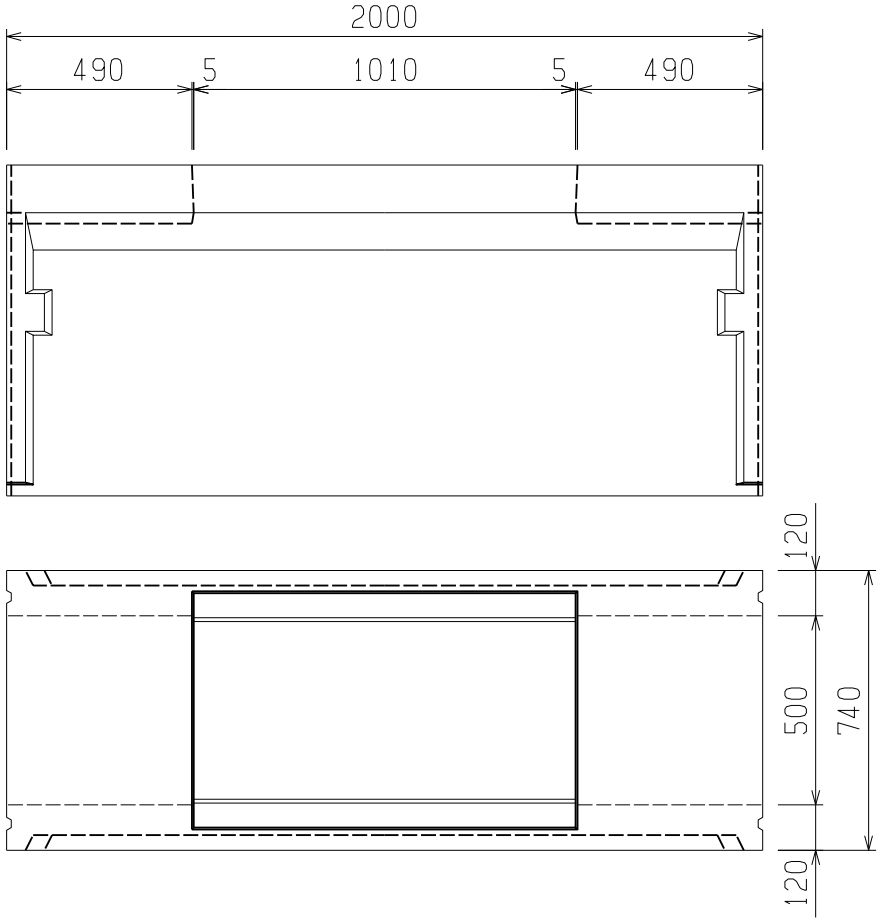

L＝1000

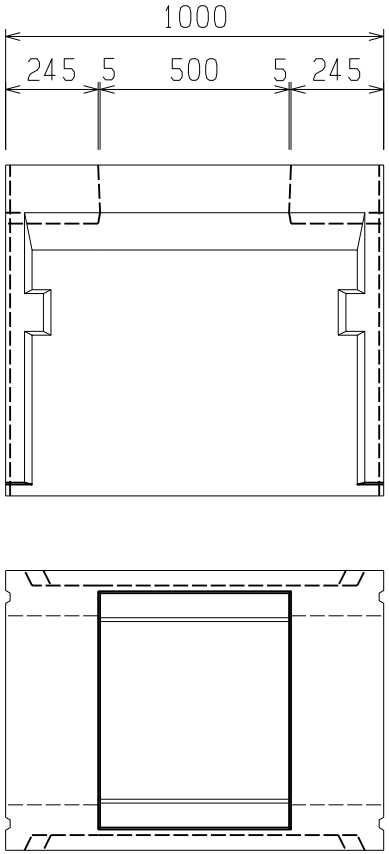

L＝2000　：　897kg
L＝1000　：　456kg

図名	KNS側溝　F　500×700		
尺度	1／20	参考重量	---
小倉セメント製品工業株式会社			