断面図

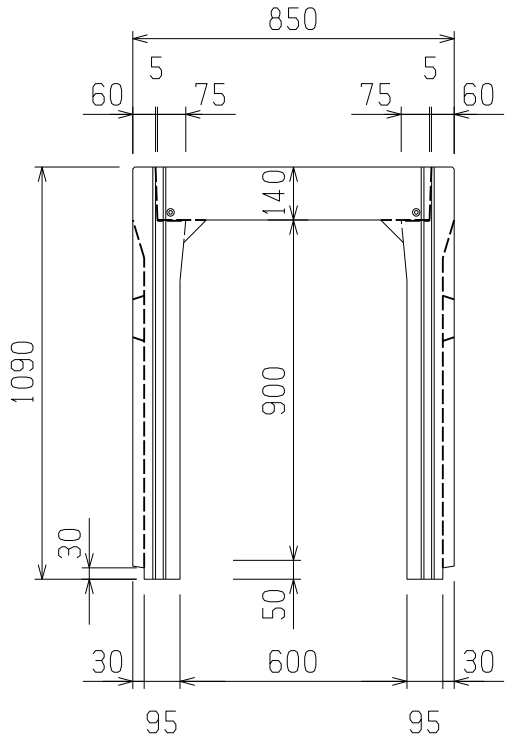

L＝2000

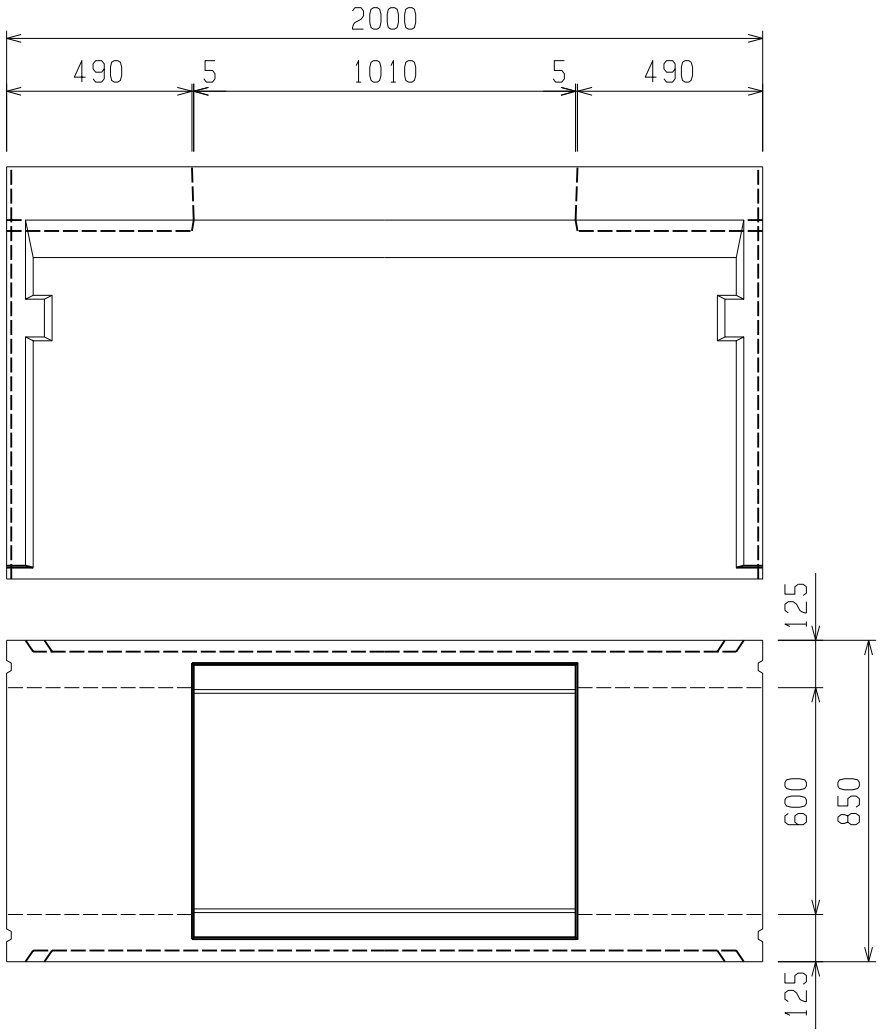

L＝1000

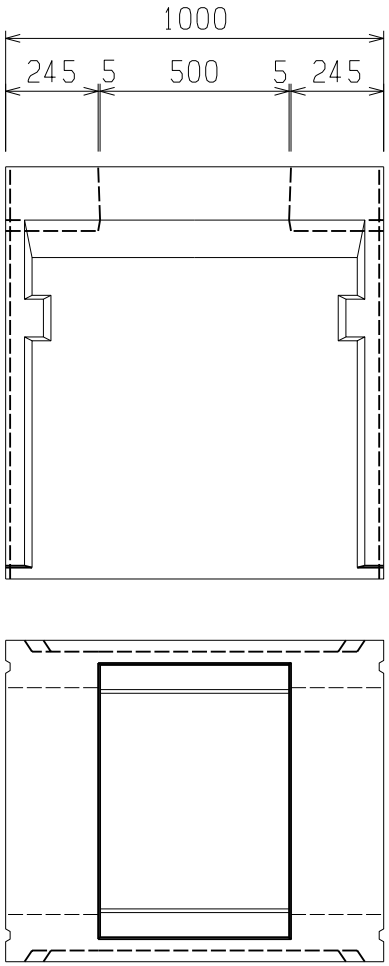

L＝2000　：1265kg
L＝1000　：　638kg

図名	KNS側溝　F　600×900		
尺度	1/20	参考重量	---
小倉セメント製品工業株式会社			