断面図

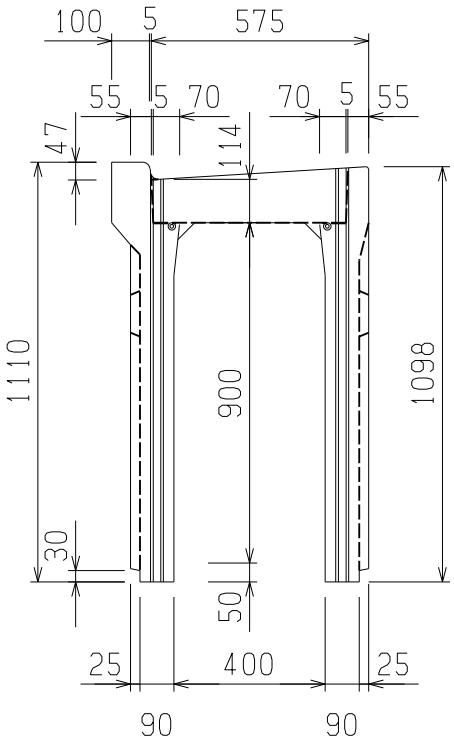


L＝2000

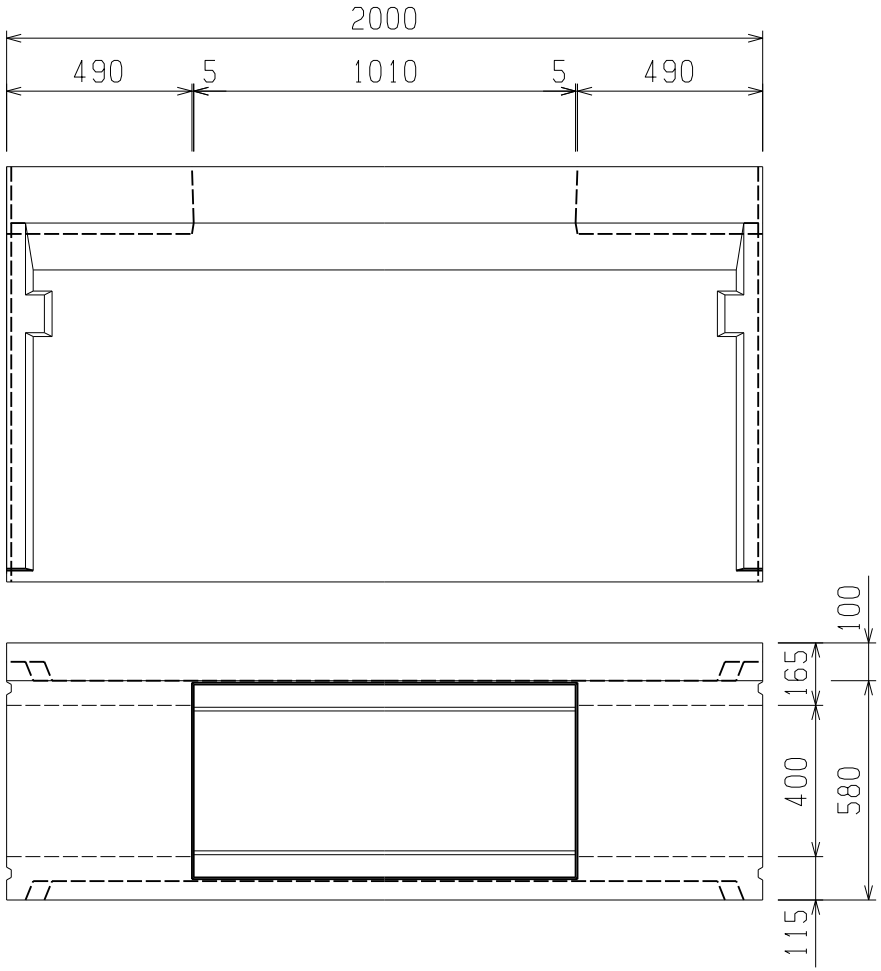


L＝1000

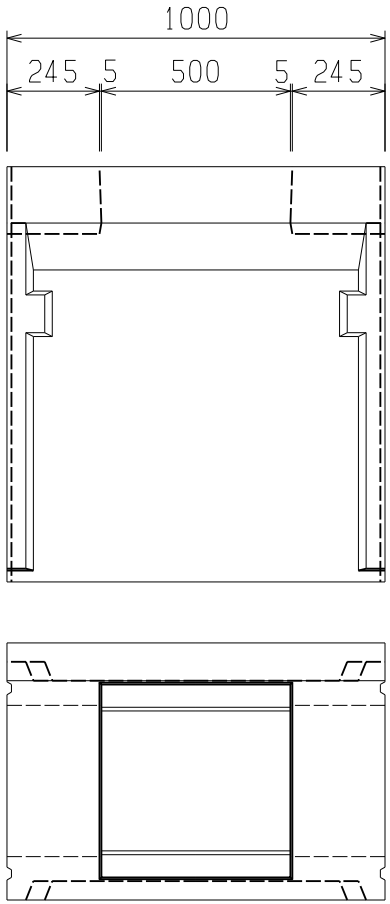


L＝2000　：1161kg
L＝1000　：　587kg

| | | | |
|---|---|---|---|
| 図名 | KNS側溝　L　400×900 | | |
| 尺度 | 1/20 | 参考重量 | --- |
| 小倉セメント製品工業株式会社 | | | |