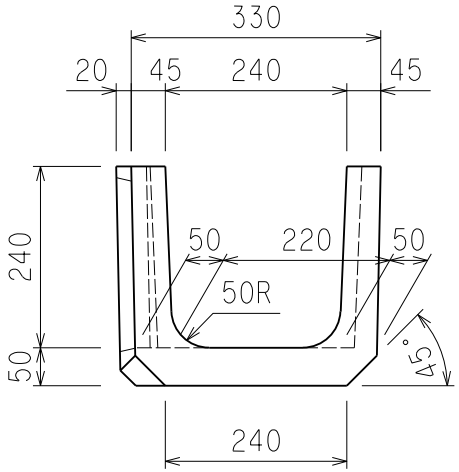

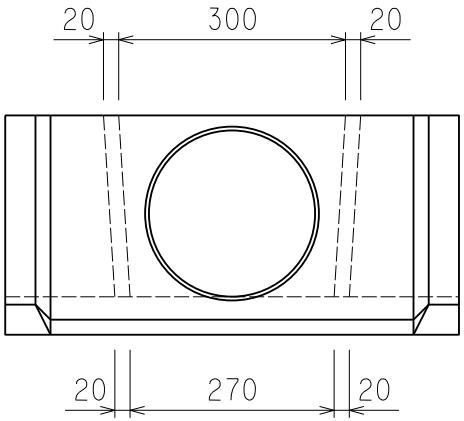

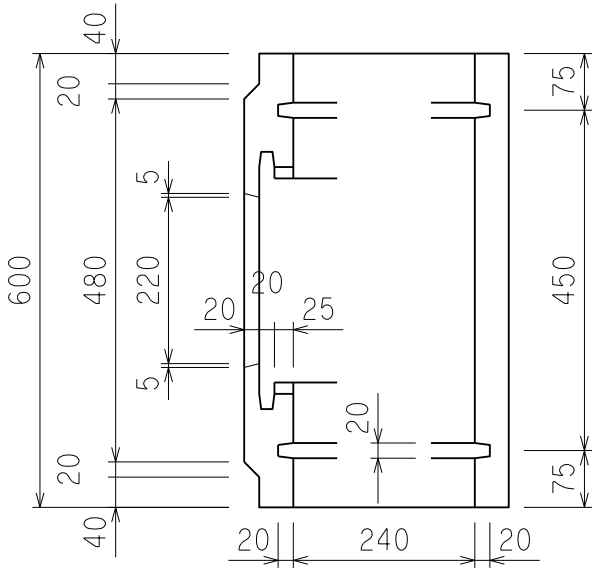

図名	U形井堰　240　L=600		
尺度	1/10	参考重量	53　kg
小倉セメント製品工業株式会社			