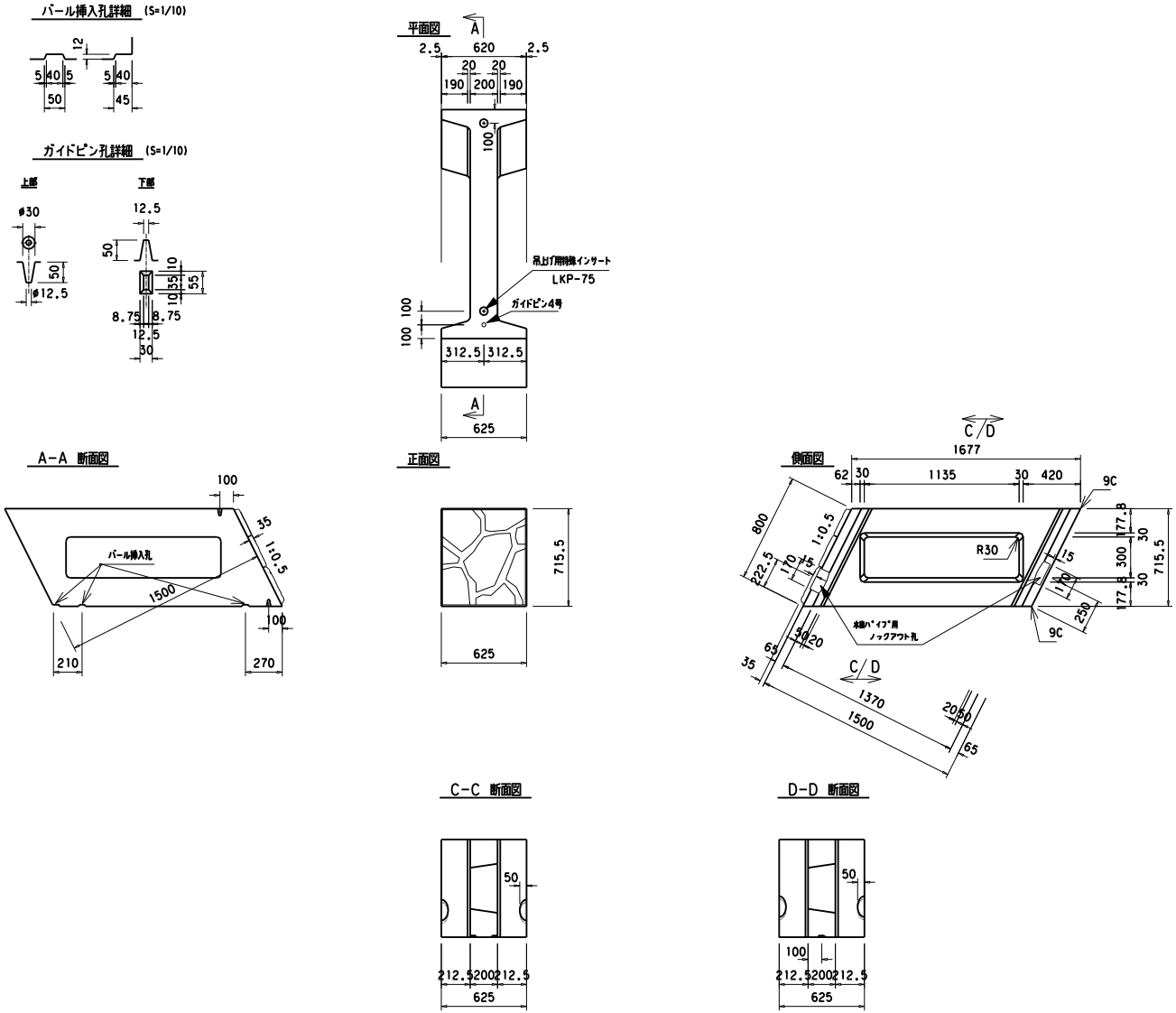

図名	KP大型ブロック 1500B (高擁壁用)		
尺度	1/50	参考重量	504 kg
小倉セメント製品工業株式会社			