Products 7

Waterworks & Sewerage Type

上・下水道類

製品カタログ 2024

INDEX

■ 下水道製品

700φ人孔 …… P 199

900φ人孔

マンホール鋳鉄蓋 …… P 200

汚水桝2号マンホール蓋

汚水桝3号マンホール蓋

汚水桝1号・2号(φ330) …… P 201

塩ビ製汚水桝用底版

汚水桝3号(φ500) …… P 202

汚水桝4号(φ700)

下水道マンホール側塊 …… P 203

人孔床版

円形人孔(φ900φ1200)・矩形人孔

■ 上水道製品

上水道用品 …… P 204

防火水槽鉄蓋及び防火標柱

■ 組立マンホール

ラダホール …… P 205

700φ人孔 北九州市型

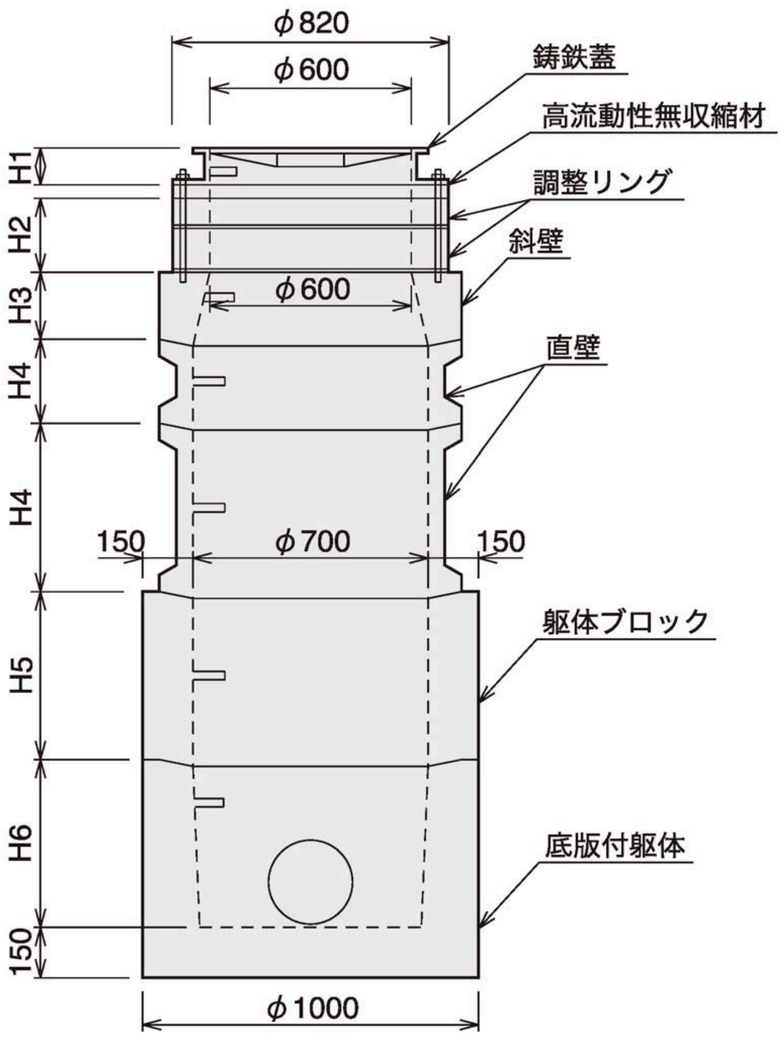

寸法表

呼び名	高さ (mm)	参考重量 (kg)	H
鉄蓋　T−25	110	91	H1
鉄蓋　T−14		81	
調整リング　80(タラップ付)	80	49	H2
調整リング　120(タラップ付)	120	72	
調整リング　80	80	48	
調整リング　120	120	71	
斜壁　H=200(タラップ1本)	200	157	H3
直壁　H=250(タラップ1本)	250	119	H4
直壁　H=500(タラップ1本)	500	190	
躯体ブロック H=500(タラップ1本)	500	470	H5
底版付躯体　H=500(タラップ1本)	500	747	H6
底版付躯体　H=750(タラップ1本)	750	982	
底版付躯体　H=1000(タラップ1本)	1000	1217	
シーラー・ガイドピン			

900φ人孔 北九州市型

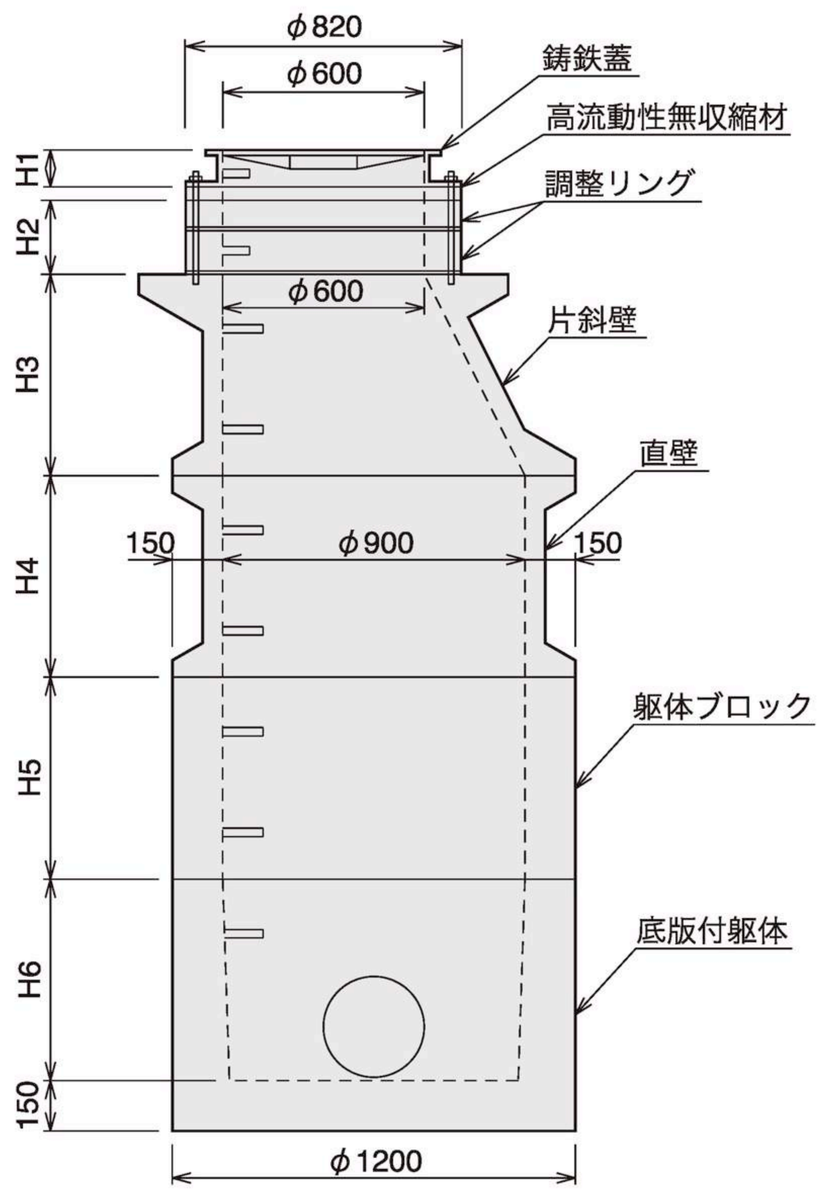

寸法表

呼び名	高さ (mm)	参考重量 (kg)	H
鉄蓋　T−25	110	91	H1
鉄蓋　T−14		81	
調整リング　80(タラップ付)	80	49	H2
調整リング　120(タラップ付)	120	72	
調整リング　80	80	48	
調整リング　120	120	71	
片斜壁　600A(タラップ1本)	300	326	H3
片斜壁　600B(タラップ1本)	450	376	
片斜壁　600C(タラップ2本)	600	431	
直壁　900A(タラップ1本)	300	240	H4
直壁　900B(タラップ2本)	600	368	
躯体ブロック　300(タラップ1本)	300	348	H5
躯体ブロック　600(タラップ2本)	600	697	
躯体ブロック　900(タラップ3本)	900	1046	
底版付躯体　500(タラップ1本)	500	979	H6
底版付躯体　600(タラップ1本)	600	1095	
底版付躯体　800(タラップ2本)	800	1328	
底版付躯体　900(タラップ2本)	900	1442	
シーラー・ガイドピン			

マンホール蓋取り替え用調整リング

呼び名	規　格	参考重量(kg)
φ600	H=100(タラップ付、インサート付) φ820×φ600	60
φ600	H=100(タラップ無、インサート付) φ820×φ600	59
φ900	H=100(タラップ付、インサート付) φ1145×φ905	83
φ900	H=100(タラップ無、インサート付) φ1145×φ905	82

マンホール蓋 北九州市型

内径600mm鋳鉄蓋

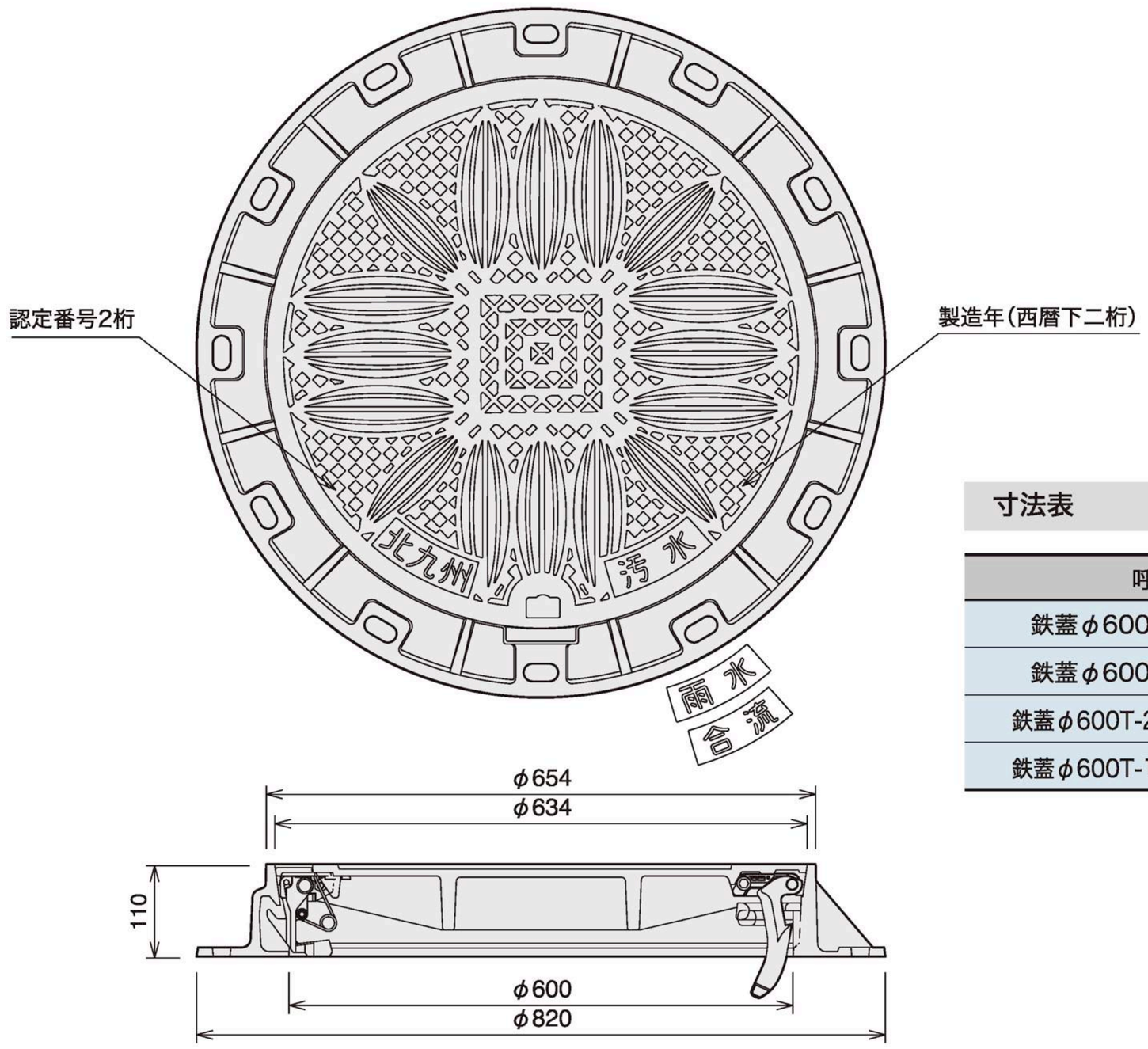

寸法表

呼び名	参考重量(kg)
鉄蓋φ600T-25浮上防止	91
鉄蓋φ600T-14浮上防止	81
鉄蓋φ600T-25浮上防止梯子付	96
鉄蓋φ600T-14浮上防止梯子付	87

汚水桝2号マンホール蓋 北九州市型

内径330mm鋳鉄蓋

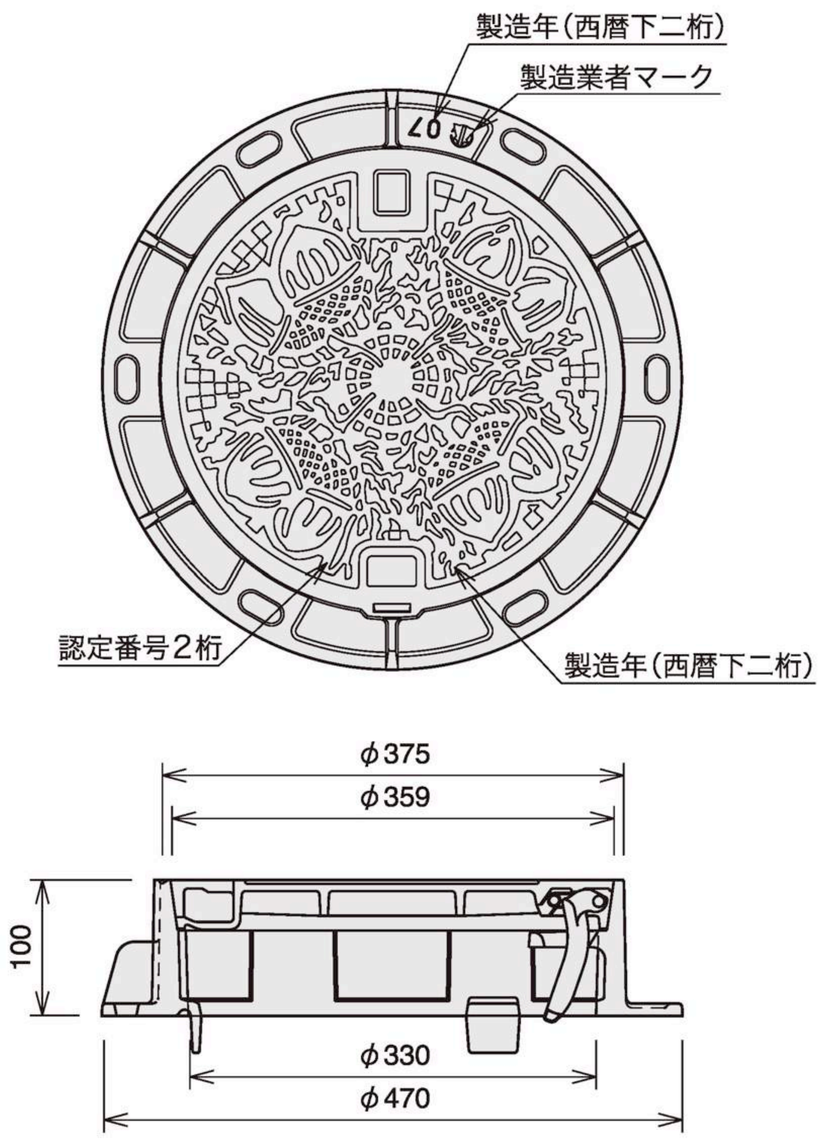

寸法表

呼び名		参考重量(kg)
2号	鉄蓋・枠　T-14	27

汚水桝3号マンホール蓋 北九州市型

内径500mm鋳鉄蓋

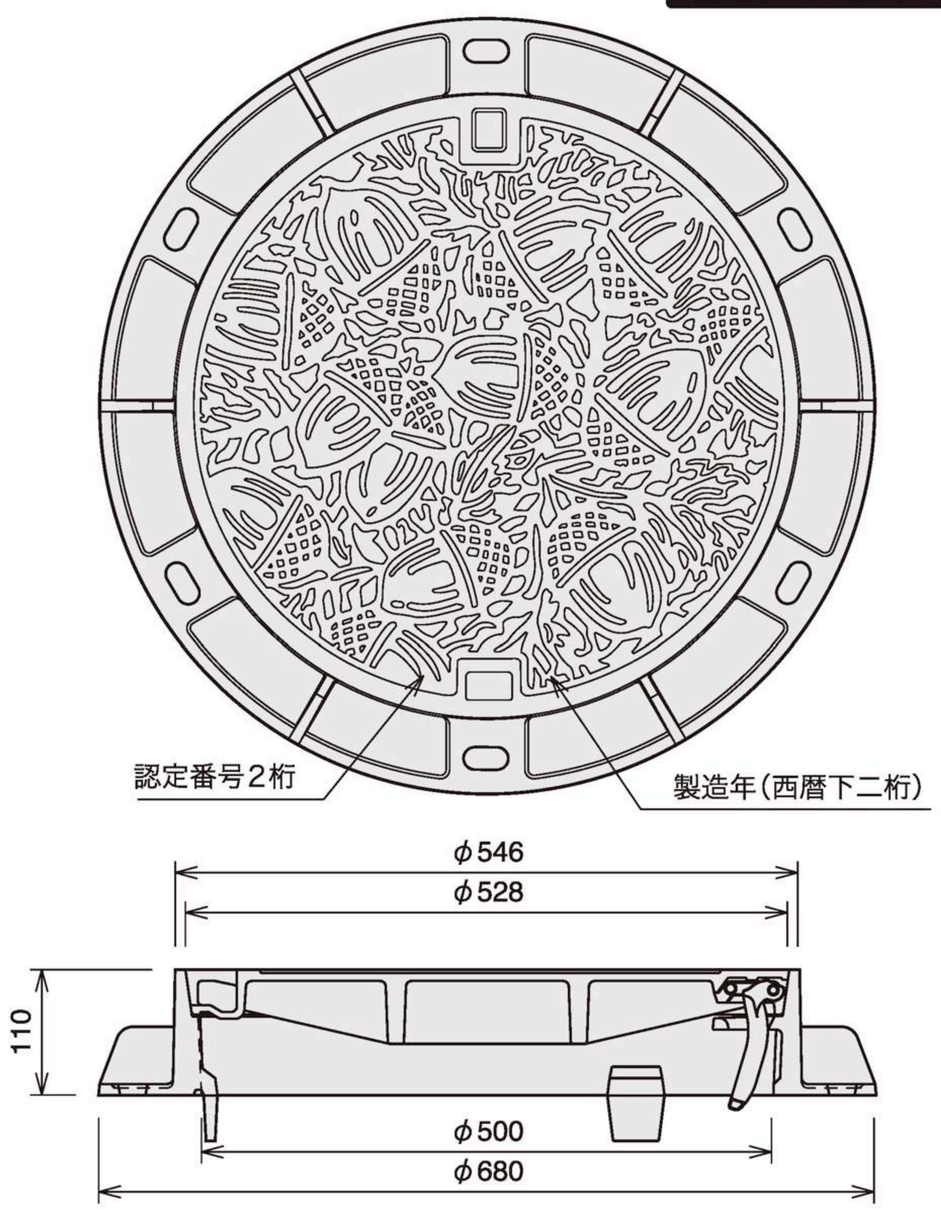

寸法表

呼び名		参考重量(kg)
3号	鉄蓋・枠　T-25	57

汚水桝1・2号(φ330)

2号鉄蓋、1・2号躯体上、躯体下、インバート(底)

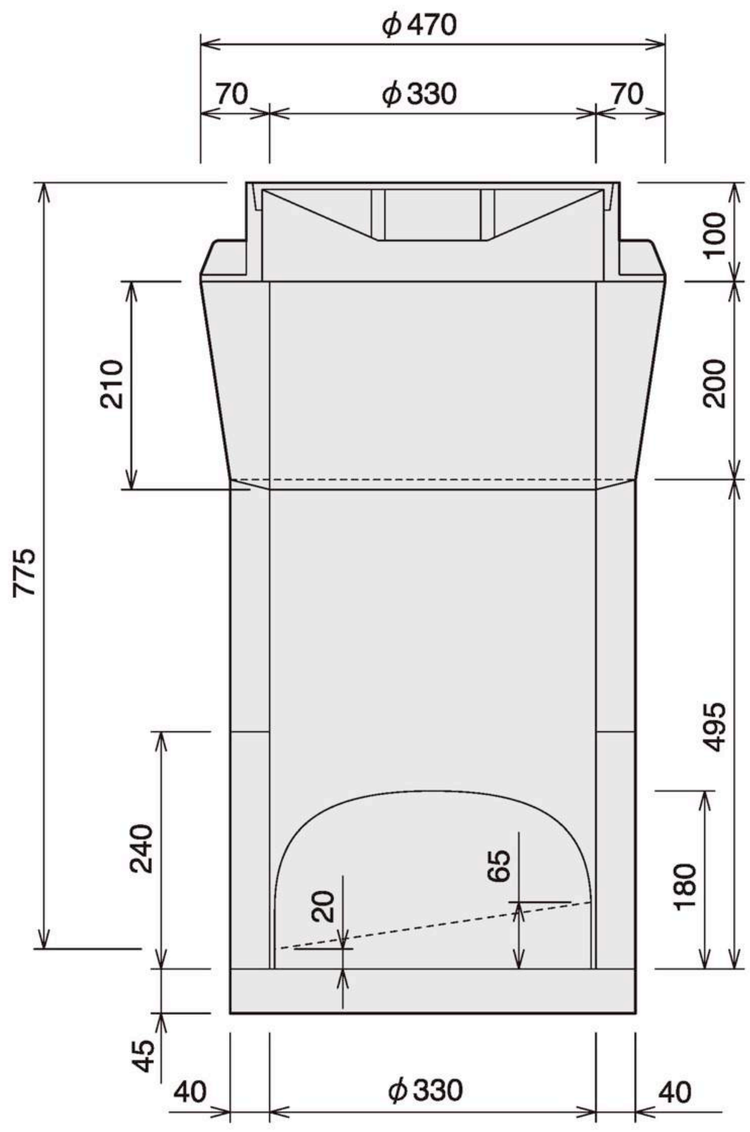

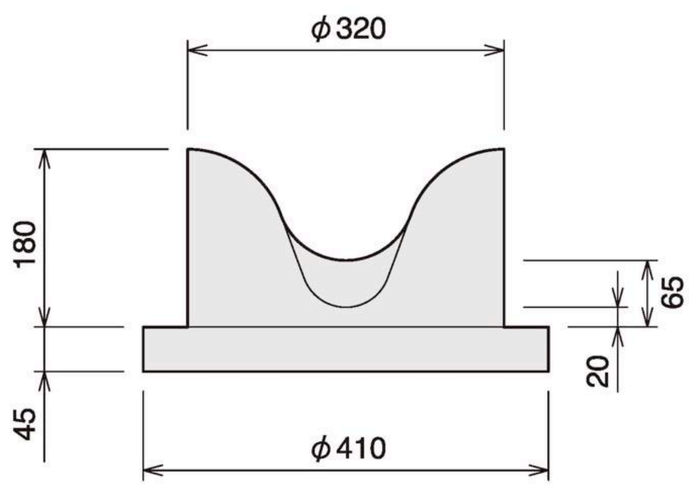

1号蓋・L形枠(5cmカット)

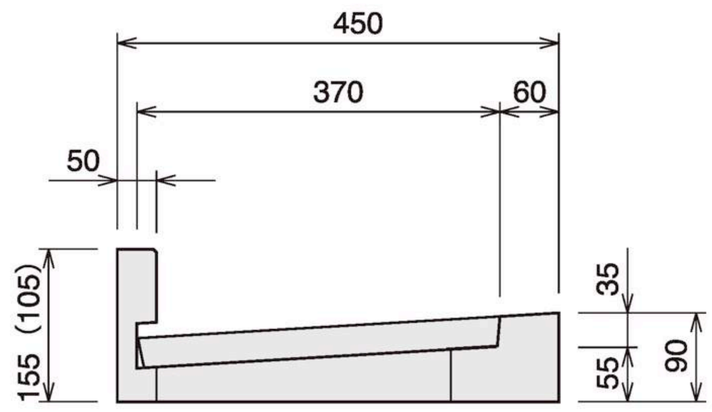

※ゴム板・盗難防止用クサリ付きです。

1・2号調整

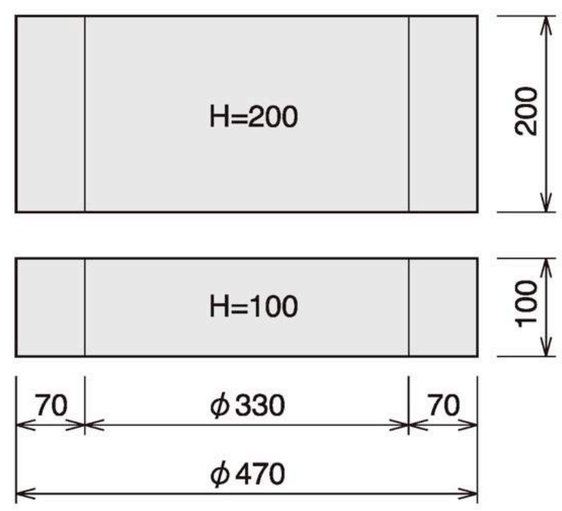

寸法表

呼び名		参考重量(kg)
1号	蓋(鋳鉄製)	15
	L形枠(カット)	33(30)
2号	鉄蓋・枠 T-14	27
1、2号	躯体(上)	31
	躯体(下)	49
	インバート(底)	32
	調整H=100	22
	調整H=200	44

塩ビ製汚水桝用底版

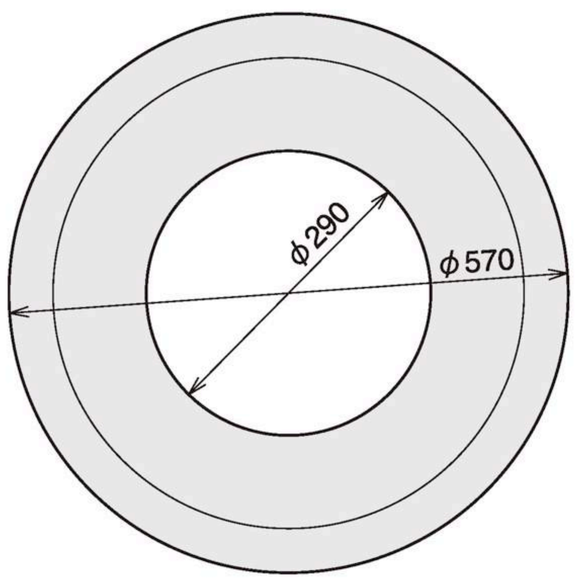

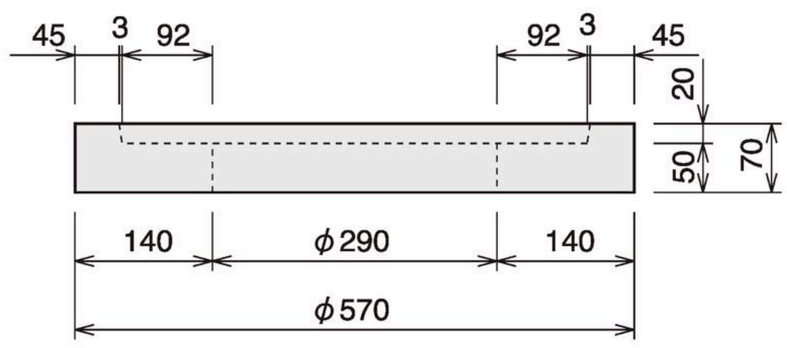

寸法表

呼び名	参考重量(kg)
塩ビ製2号汚水桝用底版	26

汚水桝3号（φ500）

躯体上・躯体下・インバート（底）

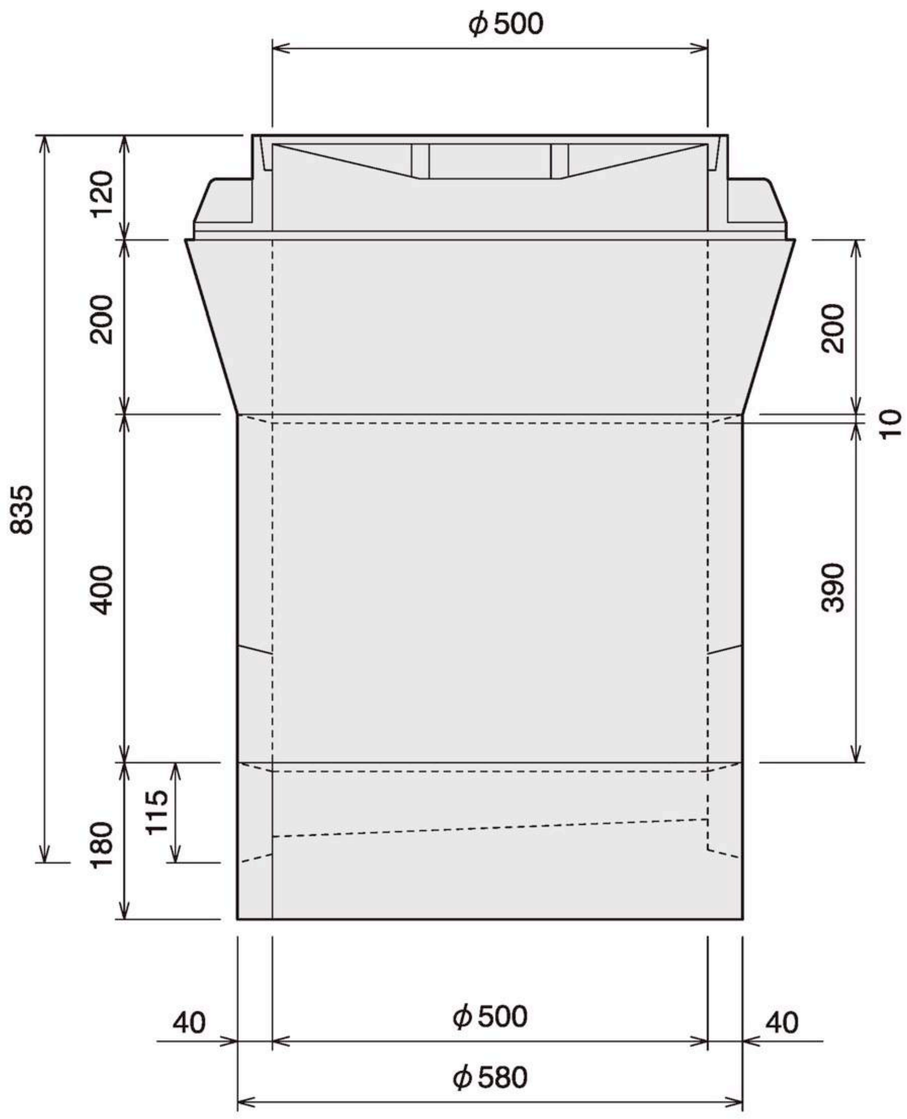

調整ブロック

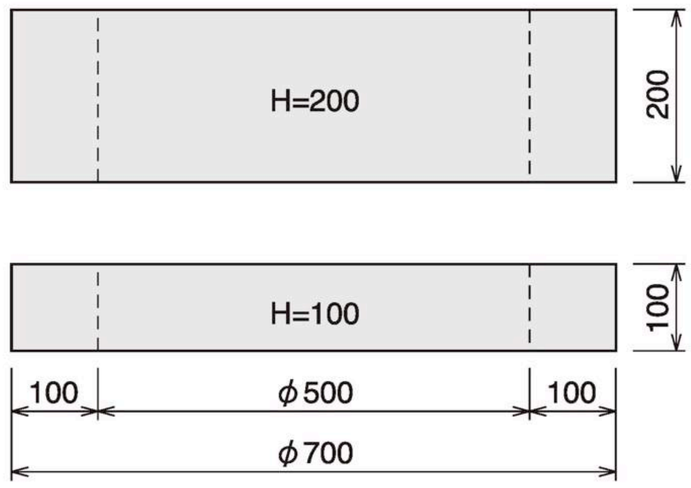

寸法表

呼び名	参考重量(kg)
鉄蓋・枠 T-25	57
躯体（上）	59
躯体（下）	58
※ インバート（底）	75
調整 H=200	90
調整 H=100	45

※インバートのみ（T-14）受注生産になります。

汚水桝4号（φ700）

躯体上・躯体下・インバート（底）

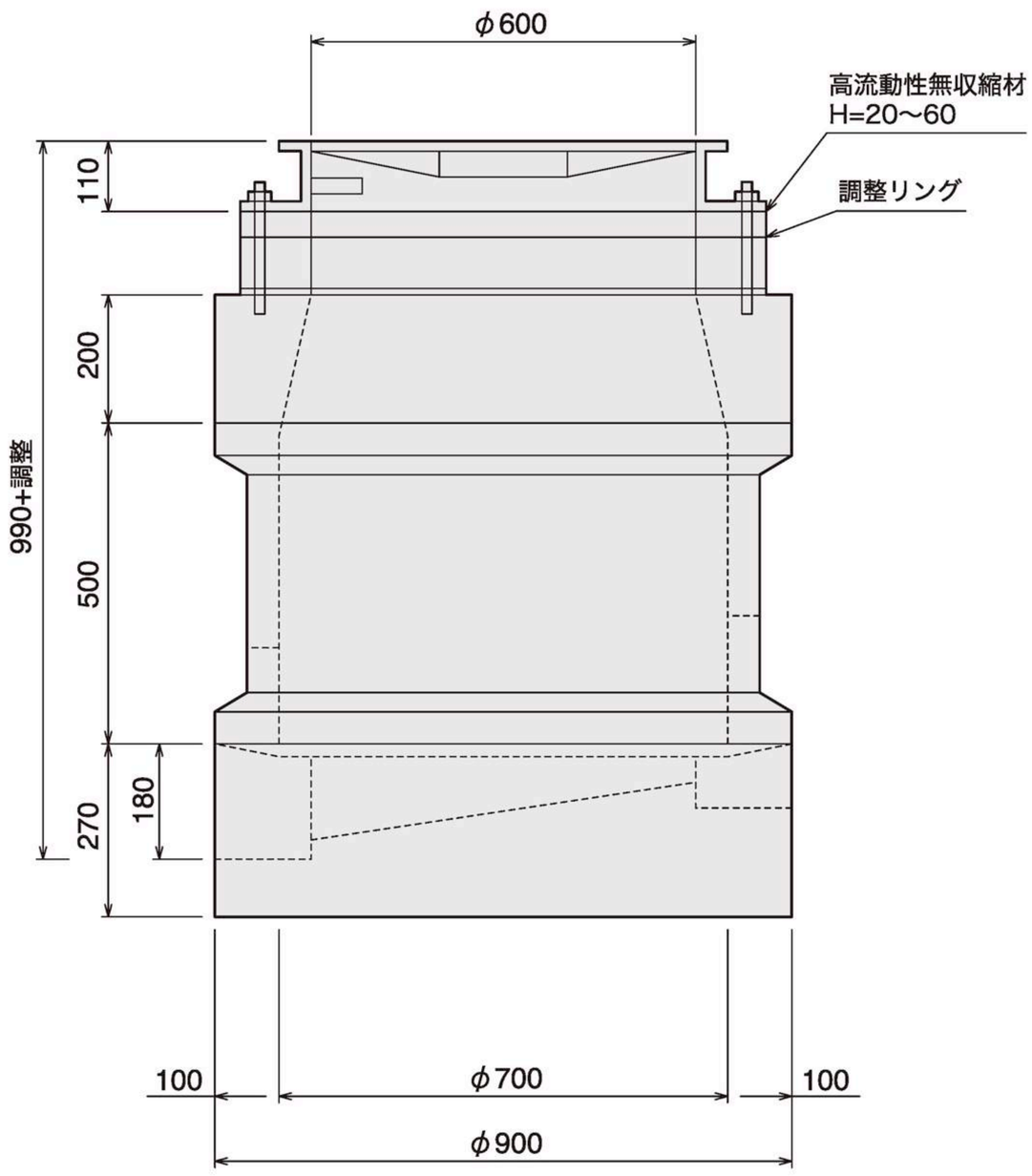

調整ブロック

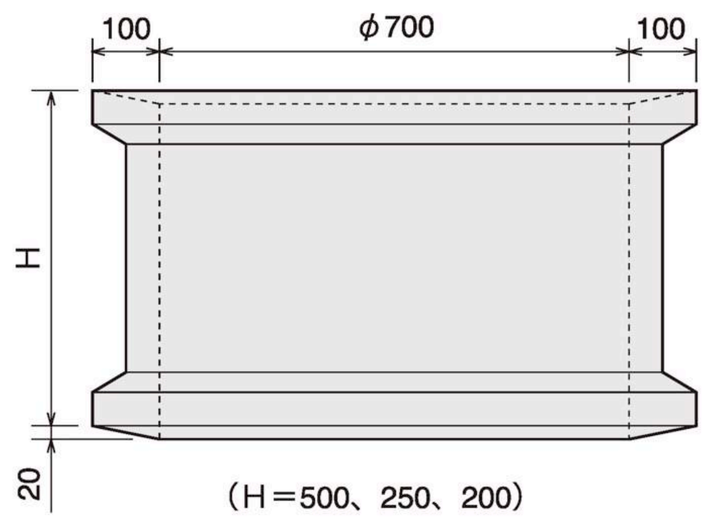

寸法表

呼び名	参考重量(kg)
鉄蓋φ600 T-25 標準	91
鉄蓋φ600 T-14 標準	81
調整リング 80	48
躯体（上）	150
躯体（下）	161
※ インバート（底）	255
調整 H＝200	95
調整 H＝250	109
調整 H＝500	180

※インバートのみ（T-14）受注生産になります。

下水道マンホール側塊

斜　壁

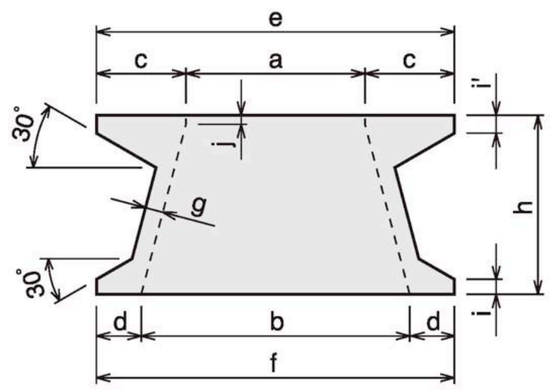

直　壁

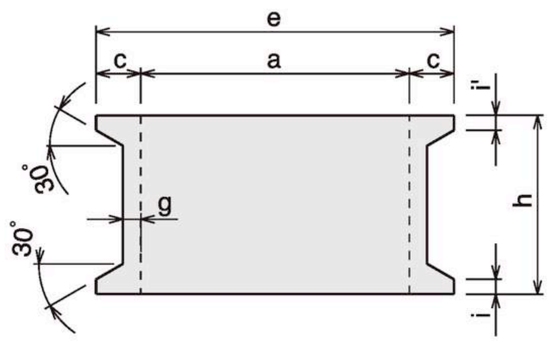

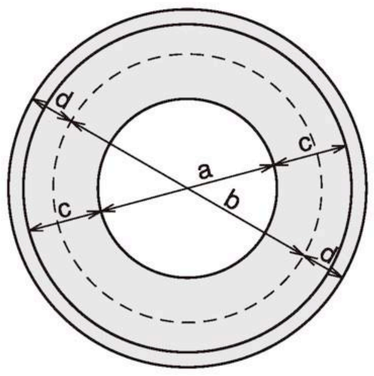

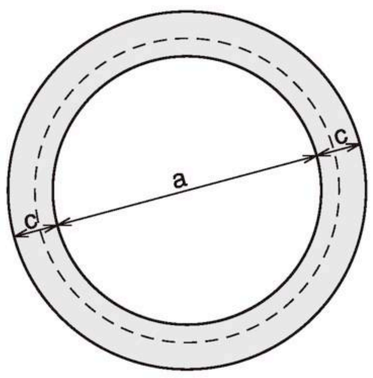

寸法表

呼び名		寸　法 (mm) a	b	c	d	e	f	g	h	i	i'	j	参考重量 (kg)
マンホール斜壁	600A	600	900	250	150	1100	1200	60	300	50	60	30	315
	600B								450				360
	600C								600				415
	600D		1200				1500	70				40	530
	900	900		150		1200					50	—	485
	1200	1200	1500			1500	1800	80				—	655
マンホール直壁	900A	900	—	150	—	1200	—	60	300	50	50	—	240
	900B		—		—		—		600			—	360
	1200A	1200	—		—	1500	—		300			—	320
	1200B		—		—		—	70	600			—	510
	1500A	1500	—		—	1800	—		300			—	405
	1500B		—		—		—	80	600			—	690

※マンホール直壁（900B、1200B）浸透対応用孔付あります。

人孔床版

円形床版

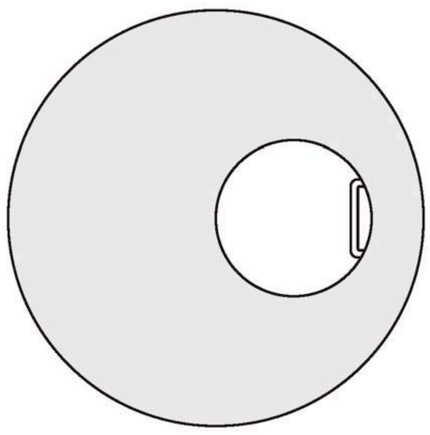

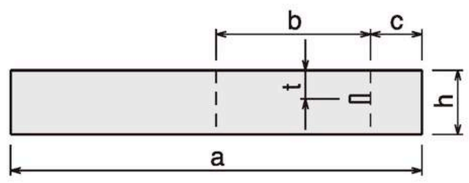

矩形床版

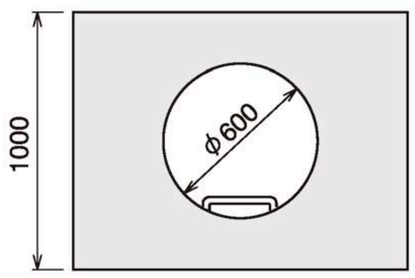

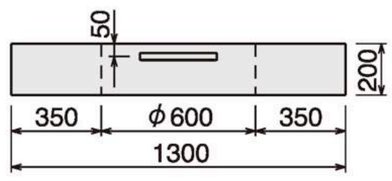

寸法表

呼び名	寸　法 (mm) a	b	c	t	h	参考重量 (kg)
円形　900用	1300	600	200	50	200	522
円形 1200用	1600			100	250	1080
円形 1200用	1600	900			200	688
円形 1500用	1900	600			250	1595
円形 1500用	1900	900		150		1374
※ 円形 1800用	2300	600	250	100		2420
※ 円形 1800用	2300	900		150		2199
※ 円形 2000用	2500					2510(工場渡し)
※ 円形 2200用	2700					2990(工場渡し)

※印の分につきましては、受注生産です。

呼び名	参考重量(kg)
矩形600×900用	509

円形人孔（φ900φ1200）・矩形人孔

円形下部ブロックφ900φ1200用

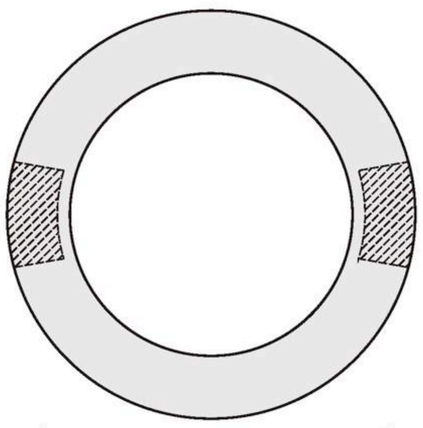

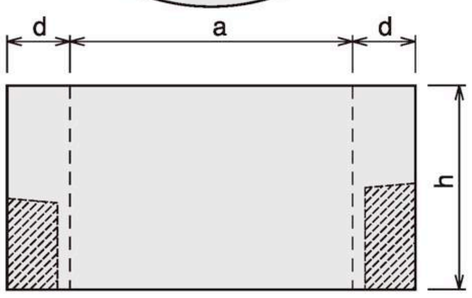

矩形下部ブロック(900x600)

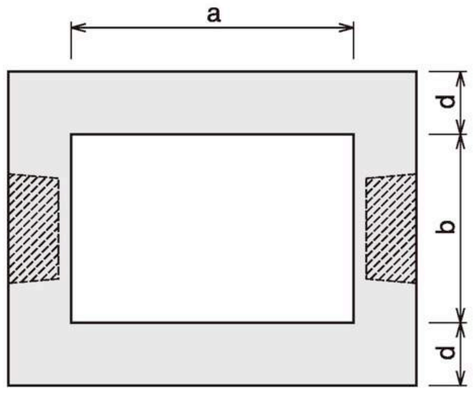

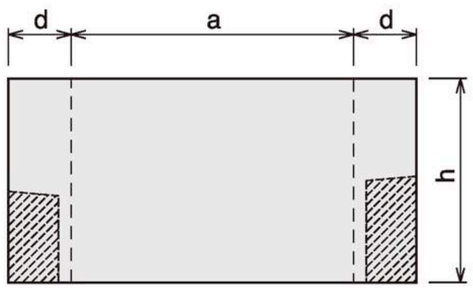

寸法表

呼び名	寸　法 (mm) a	d	h	h=1m当たり参考重量(kg)
900	900	200	現地寸法に依る	1658
1200	1200			2070

呼び名	寸　法 (mm) a	b	d	h	h=1m当たり参考重量(kg)
矩　形	900	600	200	現地寸法に依る	1842

※穴径及び角度・高さは施工箇所に応じて受注生産致します。

上水道用品 北九州市型

止水栓保護枠

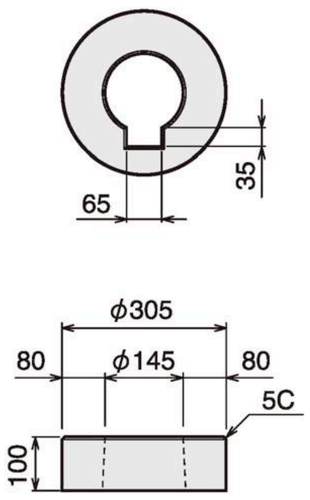

特殊円形床版(孔径700)

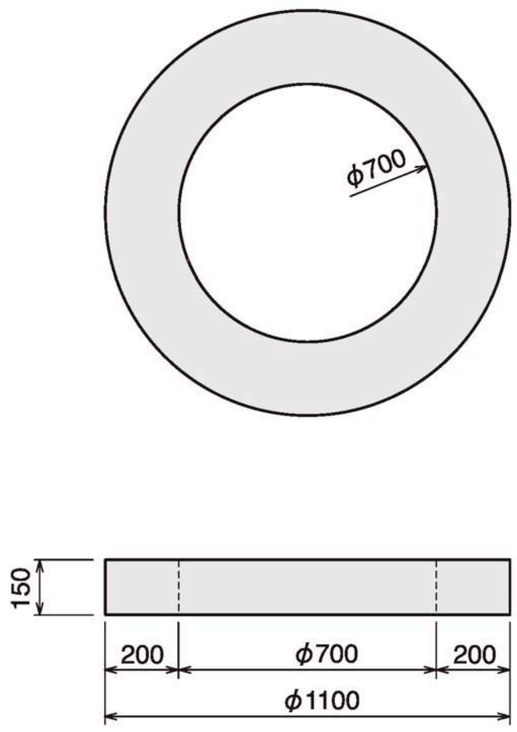

特殊円形床版(孔径900)

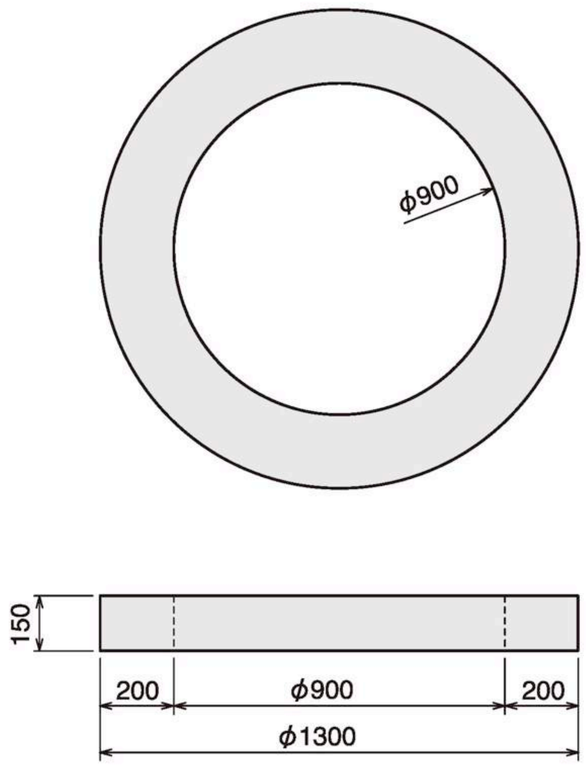

寸法表

呼び名	寸法 (mm)	参考重量 (kg)
止水栓保護枠	φ305×100H	13

寸法表

呼び名	寸法 (mm)	参考重量 (kg)
特殊円形床版 (孔径700)	φ1100×150H	212

寸法表

呼び名	寸法 (mm)	参考重量 (kg)
特殊円形床版 (孔径900)	φ1300×150H	259

防火水槽鉄蓋及び防火標柱 北九州市型

防火水槽鉄蓋

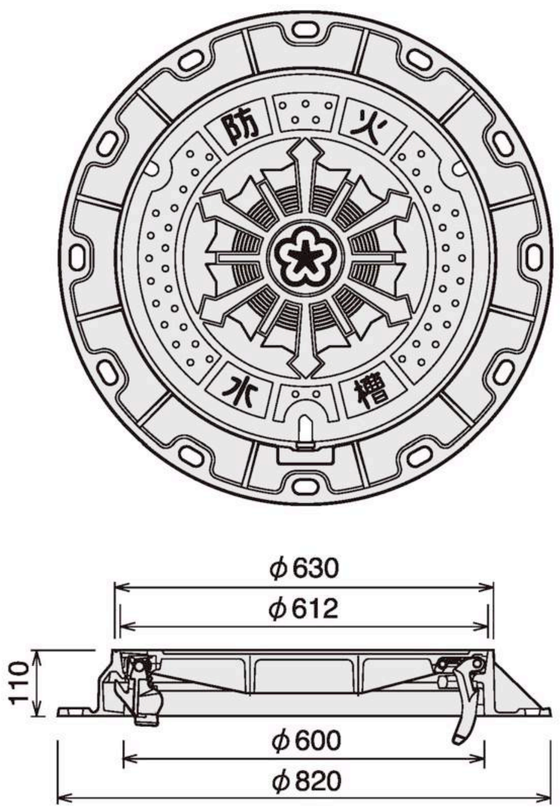

防火標柱(北九州市型)

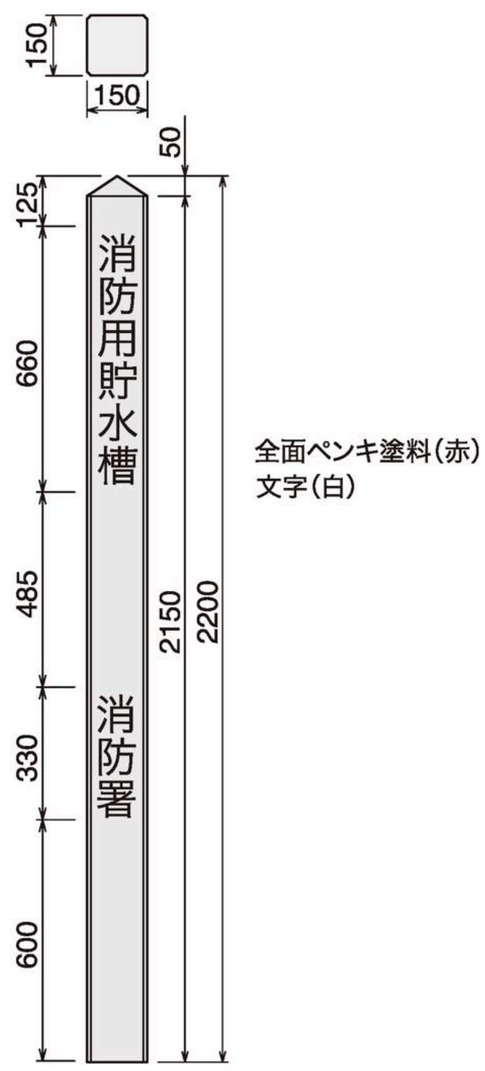

寸法表

呼び名	参考重量(kg)
鉄蓋	61
標柱	120

ラダホール LADDER HOLE

組立マンホール(日本下水道協会認定品)日本下水道協会規格 JSWAS A-11 I種・II種

ラダホールは人間工学に基づいて考えられた信頼性の高い組立マンホールです。

下水も雨水も貴重な水資源です。
下水道管路の維持管理に、雨水の貯留や地下浸透など、
より良い環境整備及び水利事業等を支えるための
提案をしていきたいと考えております。

品　質	● 認定工場での高い品質基準により製造出荷されております。
埋設深さ	● 性能区分I種は5mまで設置可能です。 ● 性能区分II種は10mまで設置可能です。
耐震性能	● 特殊シリコーン樹脂接合材「ラダシール」で接合し、 レベル1およびレベル2の地震動に耐えることができます。(接着方式)
水密性能	● 接合部の水密性能は、I種で0.05MPa、II種で0.10MPaの水圧に 耐えることができます。
安全性	● 足掛金具は幅500mm(1号以上)のハシゴ状で、 両端の安全壁で昇降時の横スベリを防ぎます。
施工性	● 各部材は3点以上で吊るため、限りなく水平に近い状態で 迅速な設置が可能です。
汎用性	● 中継ポンプ場、非常時のトイレ、雨水貯留及び浸透など 様々な用途に対応しています。※抗菌タイプも製造しております。

ラダホール標準構造図

ラダホール 0号　Ⅰ種

0N-6型…φ600の鉄蓋が設置できる形式です。

【 縦断面図 】

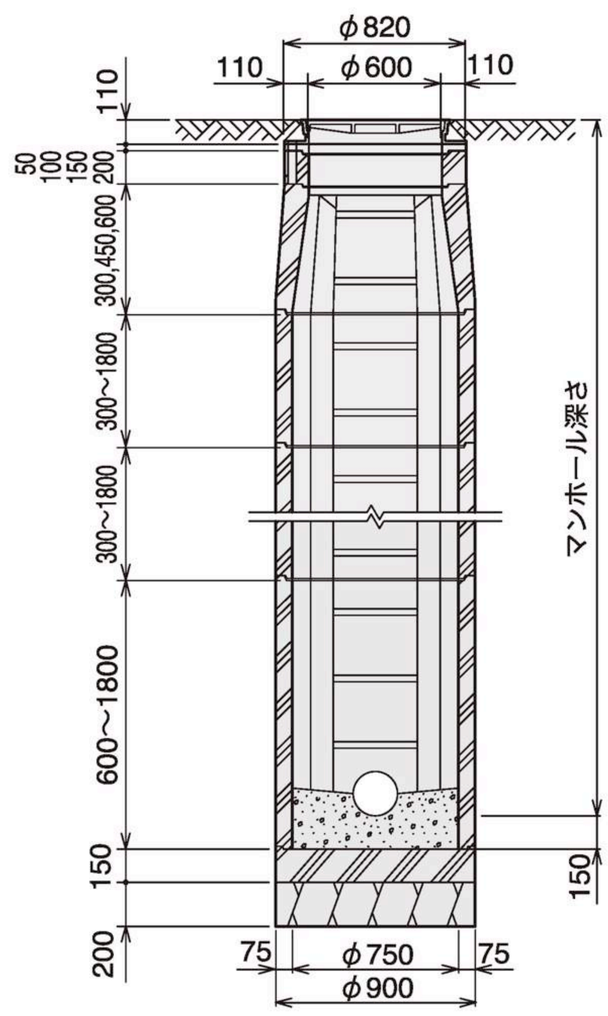

【 平面図 】

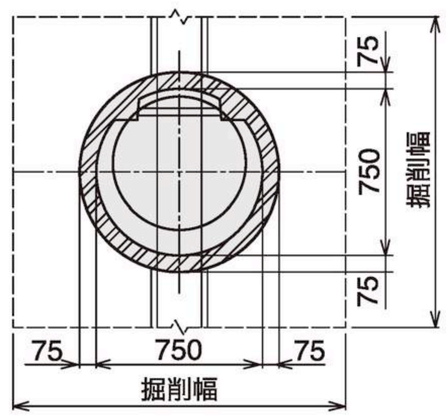

【 横断面図 】

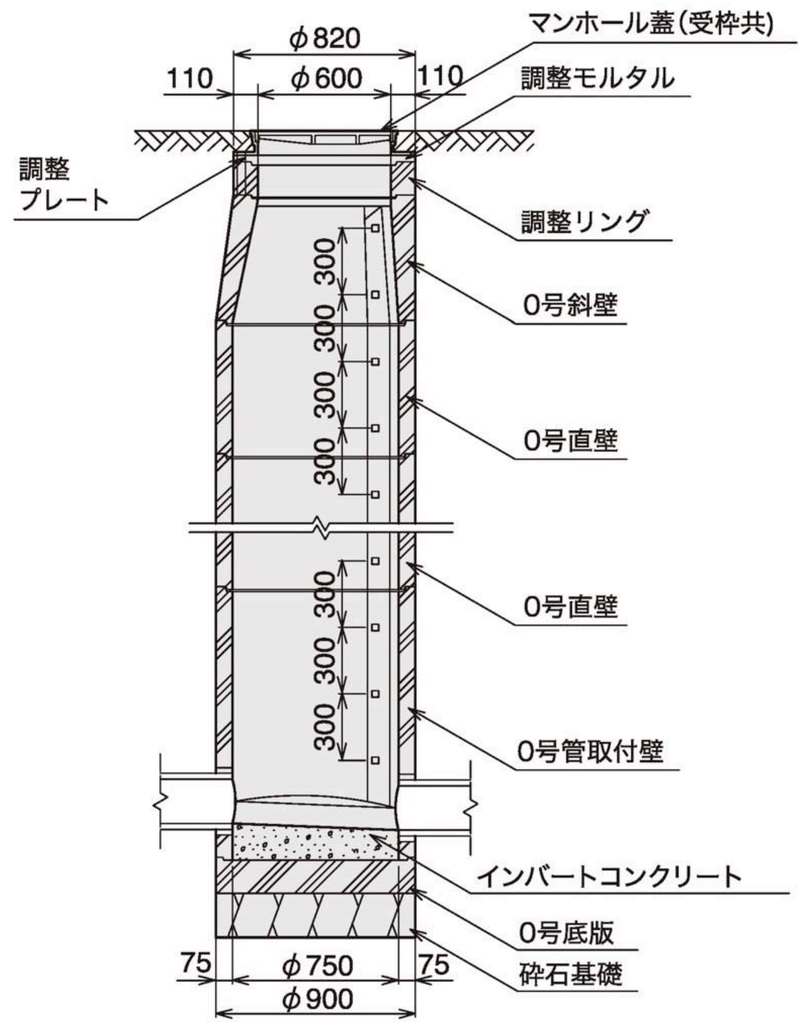

ラダホール1号　Ⅰ種・Ⅱ種

1N-6型…φ600の鉄蓋が設置できる形式です。

【 縦断面図 】

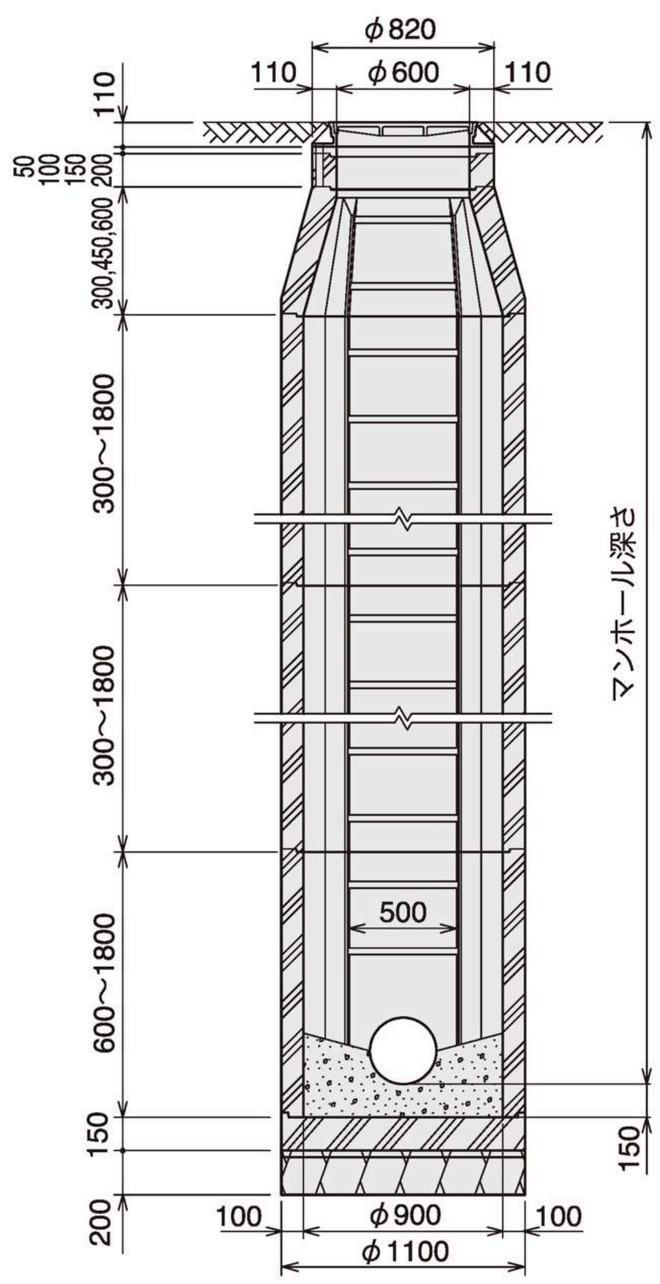

【 平面図 】

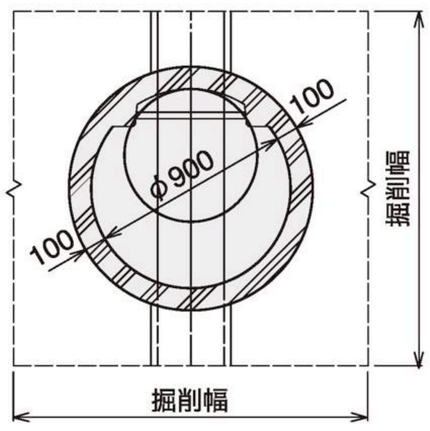

【 横断面図 】

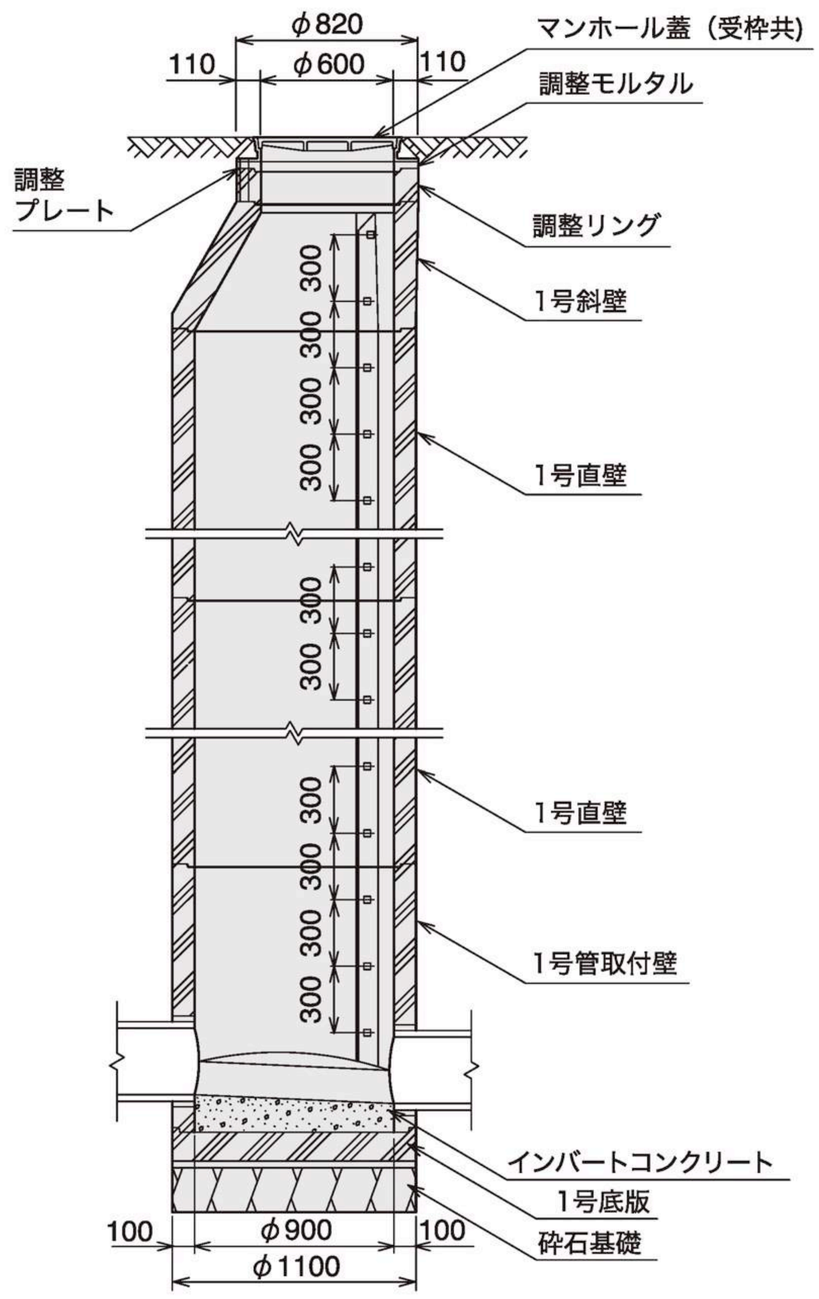

1号マンホールには他に右記の形式があります。	・1N–9型……斜壁にφ900の鉄蓋が設置できる形式です。 ・J1–6型……φ900の連結直壁を設置する形式です。

直壁部に踊り場付直壁及びグレーチング（FRP）製踊り場が設置できます。

ラダホール標準構造図

ラダホール2号　Ⅰ種・Ⅱ種　2N9-6型……中間斜壁で1号（φ900）に絞る形式です。

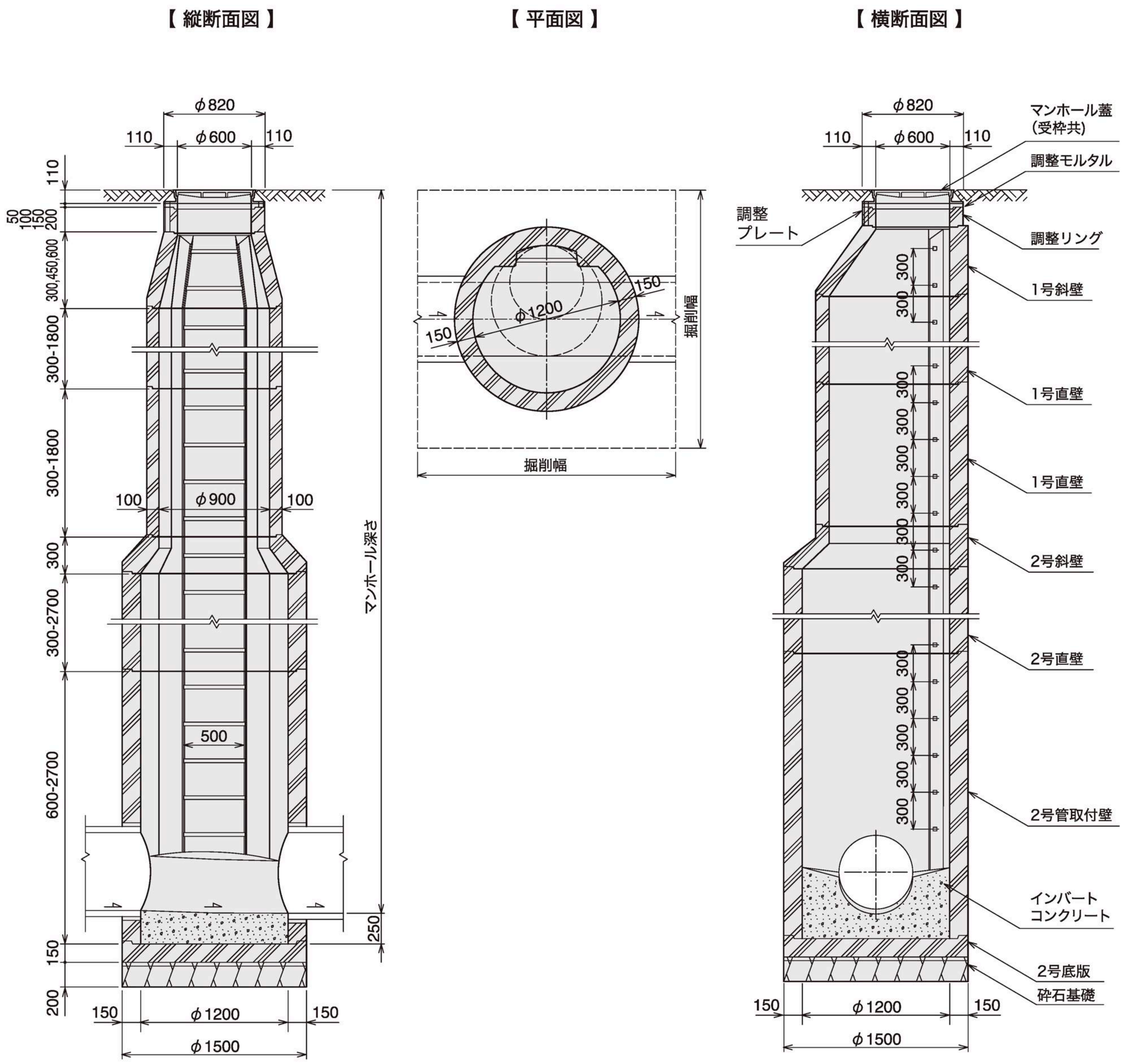

2号マンホールには他に右記の形式があります。	・2P9–6型……中間スラブを使用して1号（φ900）に絞る形式です。 ・2号及び1号直壁部に、踊り場付直壁及びグレーチング（FRP）製踊り場が設置できます。

ラダホール2号　Ⅰ種・Ⅱ種

2N-6型……2号斜壁にφ600の鉄蓋が設置できる形式です。

【 縦断面図 】

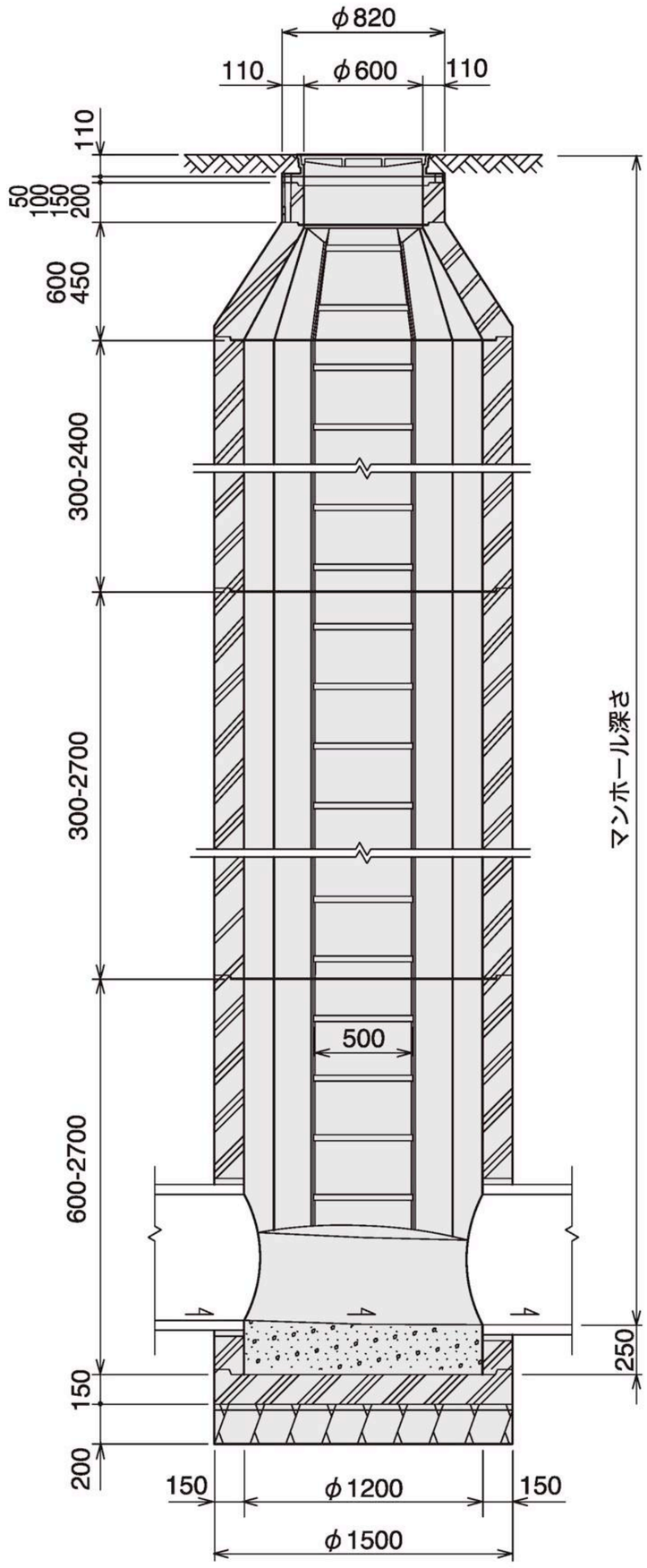

【 平面図 】

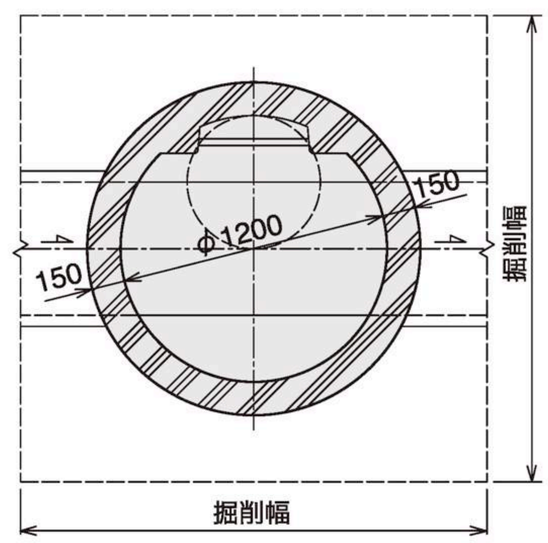

【 横断面図 】

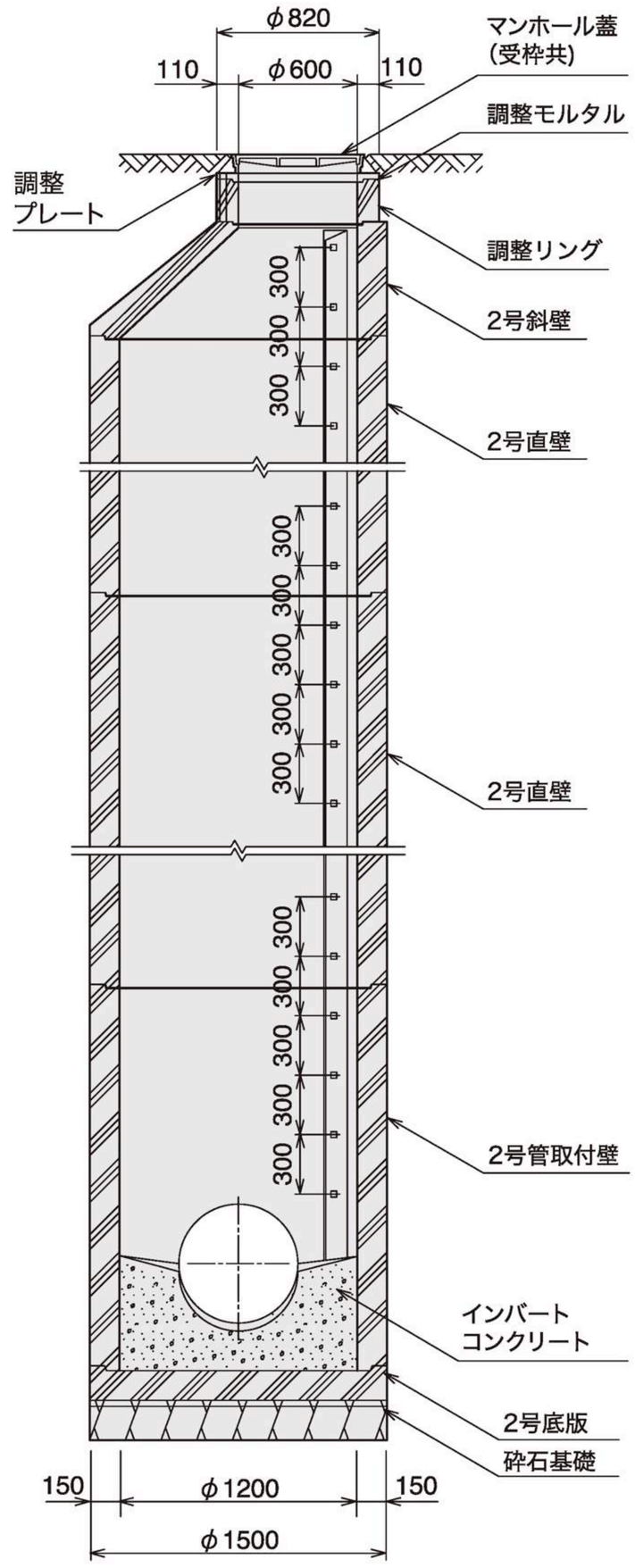

2号マンホールには他に右記の形式があります。	・2P–6型……スラブを使用してφ600の鉄蓋を設置できる形式です。 ・2P–9型……スラブを使用してφ900の鉄蓋を設置できる形式です。 ・2N–9型……斜壁にφ900の鉄蓋を設置できる形式です。 ・J2–6型……φ1200の連結直壁を使用する形式です。 ・踊り場付直壁及びグレーチング(FRP)製踊り場が設置できます。

ラダホール標準構造図

調整リング　AR

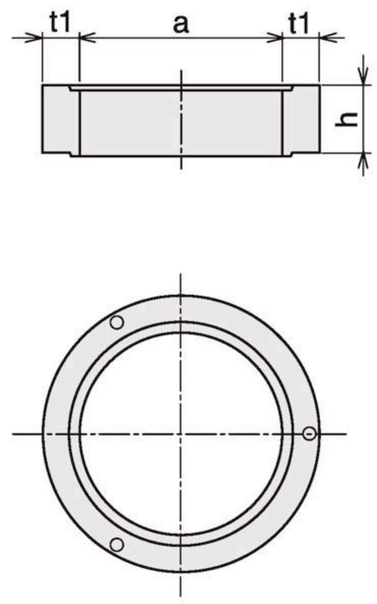

斜　壁　OM0・OM1・OM2

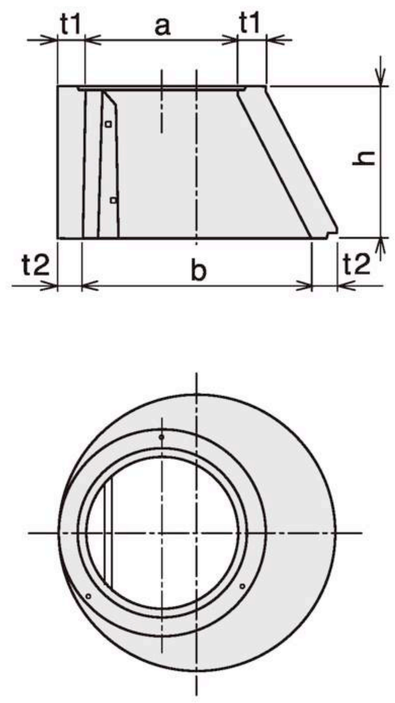

中間斜壁　OM2−30N

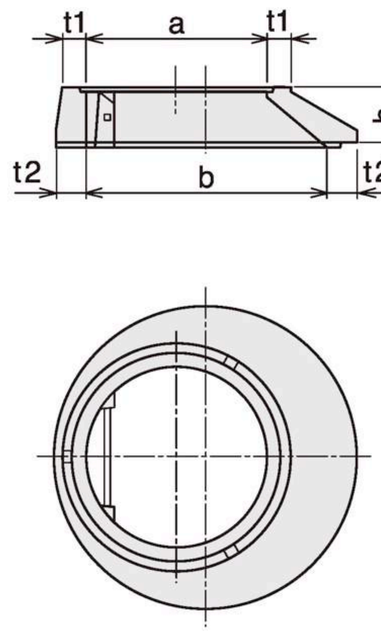

スラブ　SP0・SP1・SP2

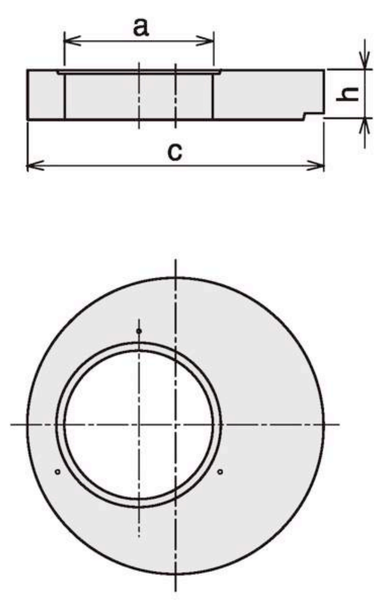

直　壁　RM0・RM1・RM2

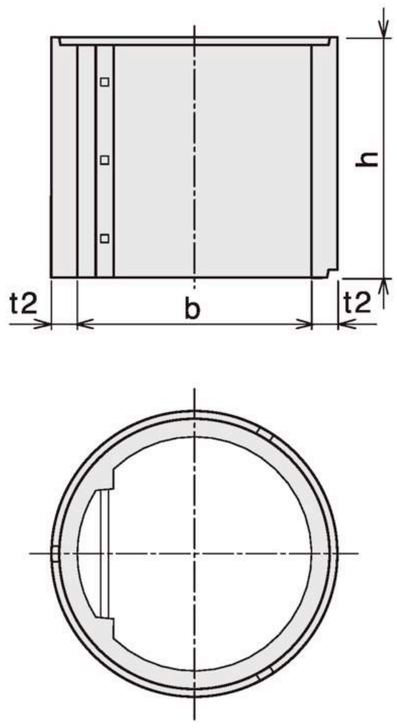

管取付け壁　RE0・RE1・RE2

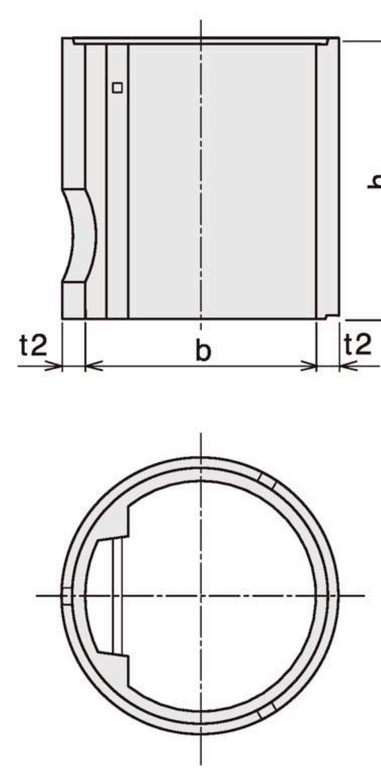

底　版　TB0・TB1・TB2

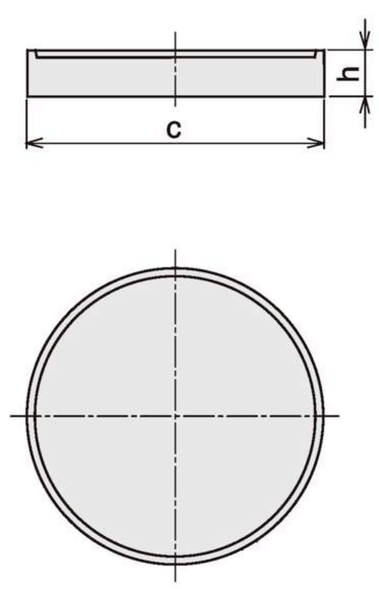

連結直壁　RM1−30J・RM2−30J

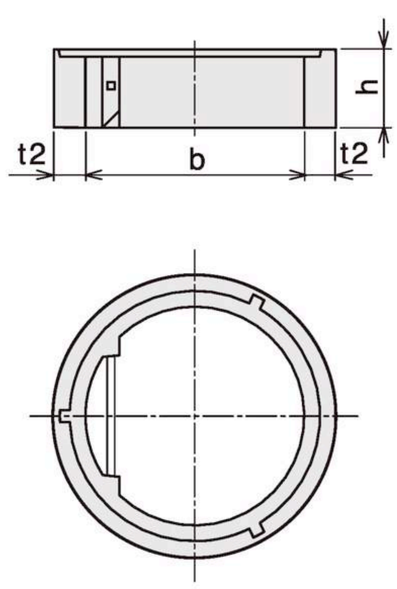

ラダホール（楕円）

楕円マンホール型……φ600の鉄蓋が設置できる形式です。

【 縦断面図 】

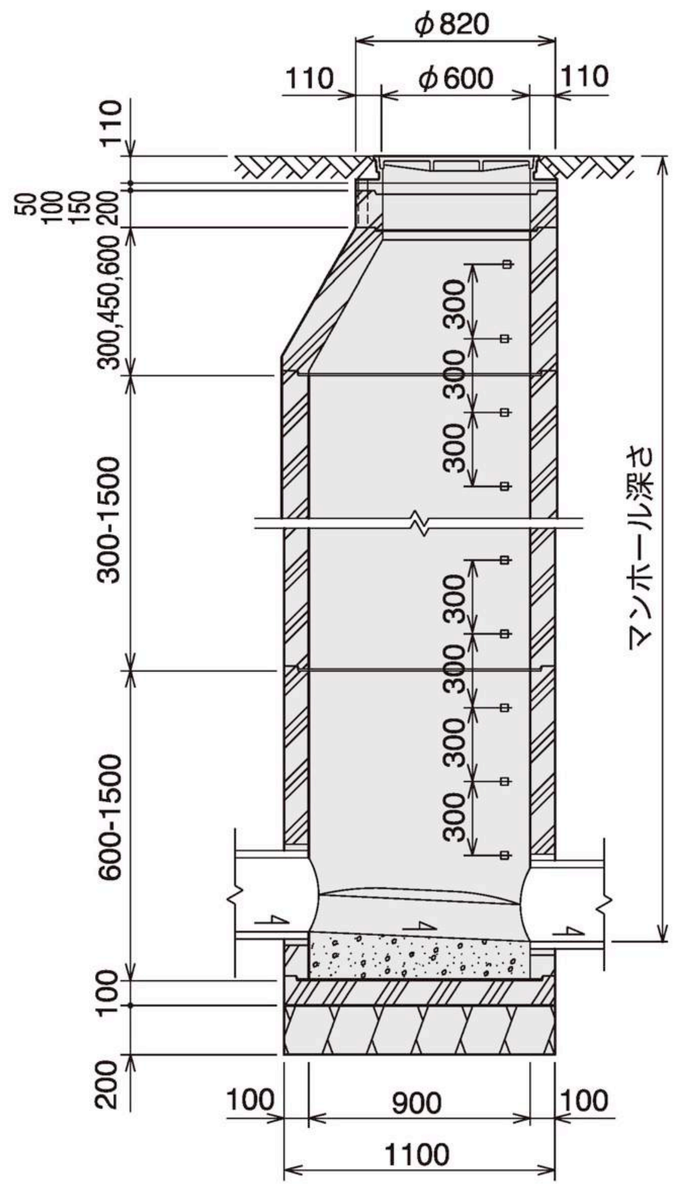

【 平面図 】

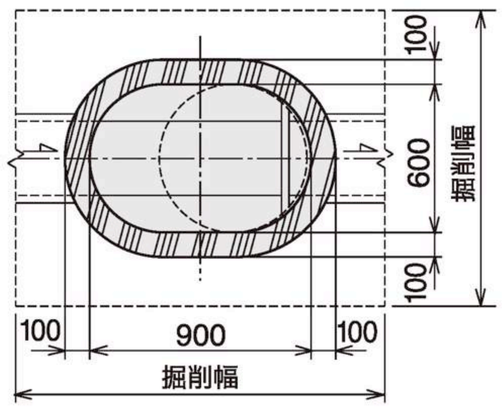

【 横断面図 】

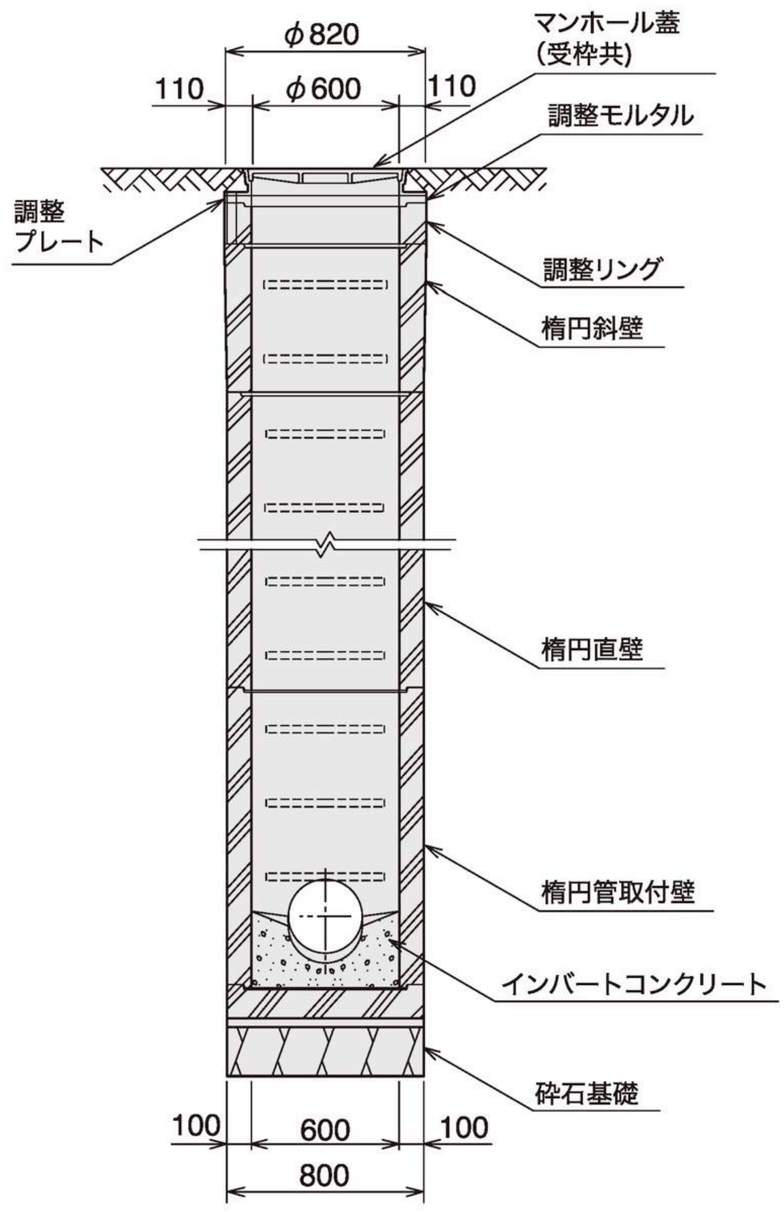

斜　壁　OM

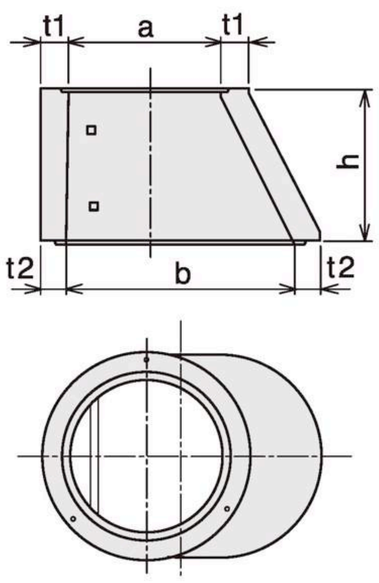

底　版　TB

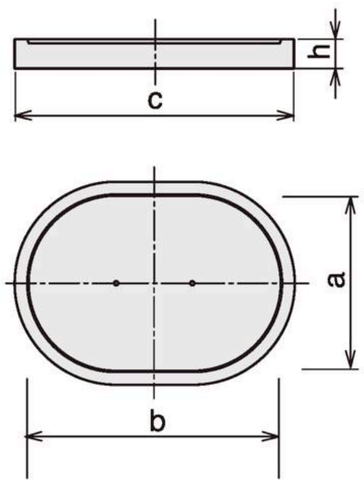

直　壁　RM

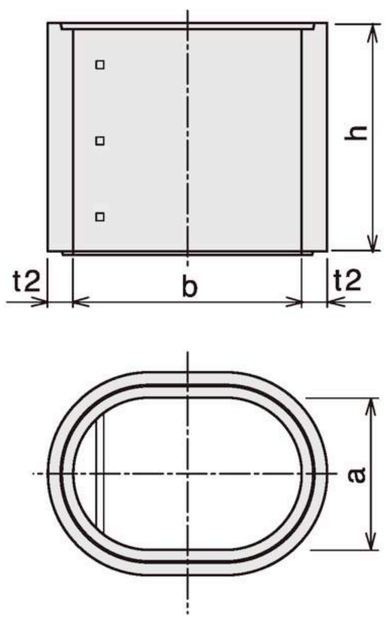

管取付け壁　RE

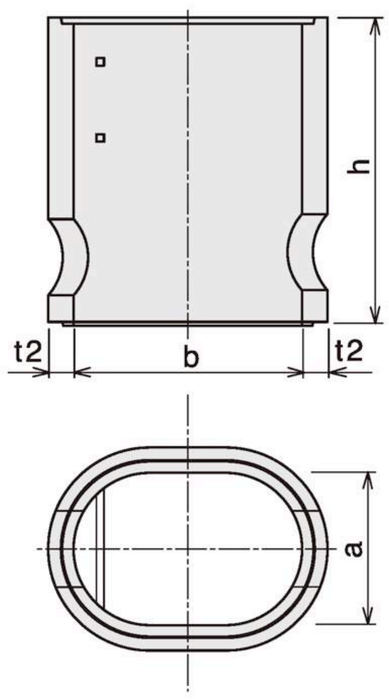

ラダホール寸法表

呼び方	部材	記号	区分	呼び名	寸法（mm） a	b	c	t1	t2	有効高 h	参考重量 (kg)
共 通	調整リング	CMR60	Ⅰ種	AR−5	600	—	—	110	—	50	29
				AR−10						100	59
				AR−15						150	88
0 号	斜 壁	CM0 T	Ⅰ種	OM0−30	600	750	—	110	75	300	176
				OM0−45						450	273
				OM0−60						600	380
	スラブ	CM0 SB		SP0−60	600	—	900	—	—	150	129
	直 壁	CM0 S		RM0−30	—	750	—	—	75	300	149
				RM0−60						600	298
				RM0−90						900	447
				RM0−120						1200	596
	管取付け壁	CM0 B		RE0−60	—	750	—	—	75	600	298
				RE0−90						900	447
				RE0−120						1200	596
	底 版	CM0 P		TB0	—	—	900	—	—	150	230
1 号	斜 壁	CM1 T	Ⅰ種	OM1−30	600	900	—	110	100	300	225
				OM1−45						450	312
				OM1−60						600	413
				RM1−30T	900			130		300	297
	スラブ	CM1 SB		SP1−60	600	—	1100	—	—	150	241
	直 壁	CM1 S		RM1−30	—	900	—	—	100	300	230
				RM1−60						600	460
				RM1−90						900	690
				RM1−120						1200	920
				RM1−150						1500	1150
				RM1−180						1800	1380
	管取付け壁	CM1 B		RE1−60	—	900	—	—	100	600	460
				RE1−90						900	690
				RE1−120						1200	920
				RE1−150						1500	1150
				RE1−180						1800	1380
	連結直壁	CM1 S		RM1−30J	—	900	—	—	130	300	294
	底 版	CM1 P		TB1	—	—	1100	—	—	150	353
	直 壁	CM1 S	Ⅱ種	RM1−30D	—	900	—	—	100	300	230
				RM1−60D						600	460
				RM1−90D						900	690
				RM1−120D						1200	920
				RM1−150D						1500	1150
				RM1−180D						1800	1380
	管取付け壁	CM1 B		RE1−60D	—	900	—	—	100	600	460
				RE1−90D						900	690
				RE1−120D						1200	920
				RE1−150D						1500	1150
				RE1−180D						1800	1380
	連結直壁	CM1 S		RM1−30JD	—	900	—	—	130	300	294
	底 版	CM1 P		TB1−D	—	—	1100	—	—	150	353

呼び方	部材	記号	区分	呼び名	寸法(mm) a	b	c	t1	t2	有効高 h	参考重量 (kg)
2号	斜壁	CM2 T	Ⅰ種	OM2−45	600	1200	—	110	150	450	550
				OM2−60						600	640
				OM2−30NT	900			120		300	388
	中間斜壁	CM2 TM		OM2−30N	900	1200	—	—	150	300	402
	スラブ	CM2 SB		SP2−60	600	—	1500	—	—	200	716
				SP2−90T	900					200	481
	直壁	CM2 S		RM2−30	—	1200	—	—	150	300	470
				RM2−60						600	940
				RM2−90						900	1410
				RM2−120						1200	1880
				RM2−150						1500	2350
				RM2−180						1800	2820
				RM2−210						2100	3290
				RM2−240						2400	3760
				RM2−270						2700	4230
	管取付け壁	CM2 B		RE2−60	—	1200	—	—	150	600	940
				RE2−90						900	1410
				RE2−120						1200	1880
				RE2−150						1500	2350
				RE2−180						1800	2820
				RE2−210						2100	3290
				RE2−240						2400	3760
				RE2−270						2700	4230
	連結直壁	CM2 S		RM2−30J	—	1200	—	—	200	300	620
	底版	CM2 P		TB2	—	—	1500	—	—	150	657
	直壁	CM2 S	Ⅱ種	RM2−30D	—	1200	—	—	150	300	470
				RM2−60D						600	940
				RM2−90D						900	1410
				RM2−120D						1200	1880
				RM2−150D						1500	2350
				RM2−180D						1800	2820
				RM2−210D						2100	3290
				RM2−240D						2400	3760
				RM2−270D						2700	4230
	管取付け壁	CM2 B		RE2−60D	—	1200	—	—	150	600	940
				RE2−90D						900	1410
				RE2−120D						1200	1880
				RE2−150D						1500	2350
				RE2−180D						1800	2820
				RE2−210D						2100	3290
				RE2−240D						2400	3760
				RE2−270D						2700	4230
	連結直壁	CM2 S		RM2−30JD	—	1200	—	—	200	300	620
	底版	CM2 P		TB2−D	—	—	1500	—	—	150	657
楕円	斜壁		Ⅰ種	OM−30	600	900	—	110	100	300	210
				OM−45						450	275
				OM−60						600	360
	直壁			RM−30	600	900	—	—	100	300	200
				RM−60						600	400
				RM−90						900	600
				RM−120						1200	800
				RM−150						1500	1000
	管取付け壁			RE−60	600	900	—	—	100	600	400
				RE−90						900	600
				RE−120						1200	800
				RE−150						1500	1000
	底版			TB	690	990	1100	—	—	100	180

※楕円型については連結プレート式もあります。